Podciąg 4.1.1. 60x25cm

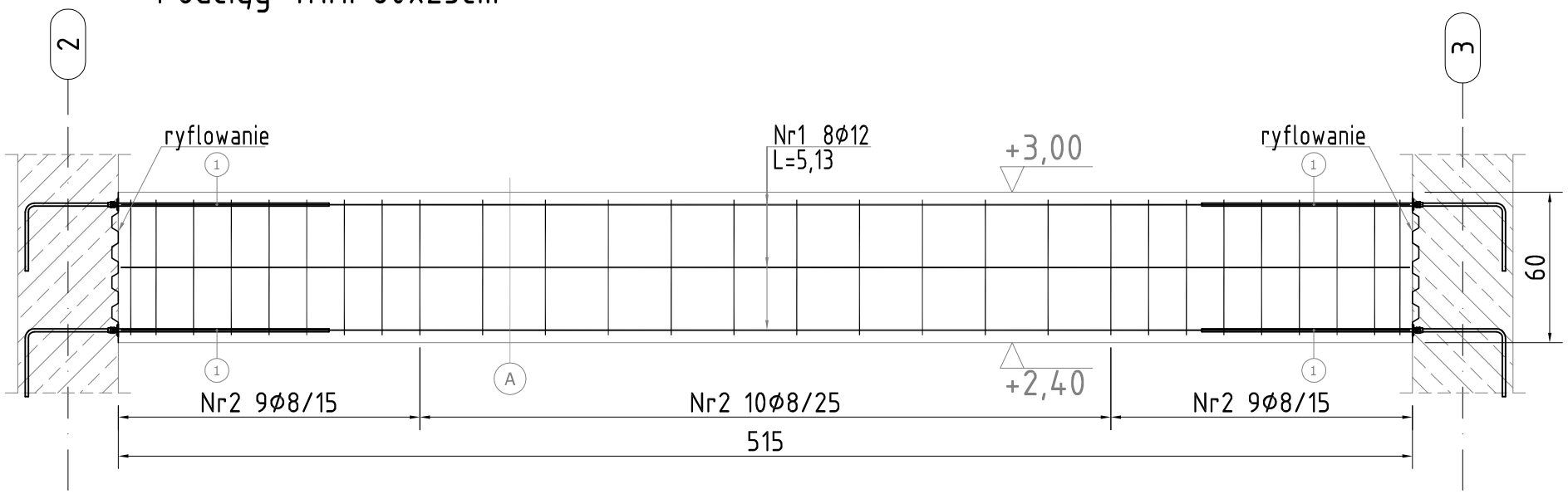

Przekrój A

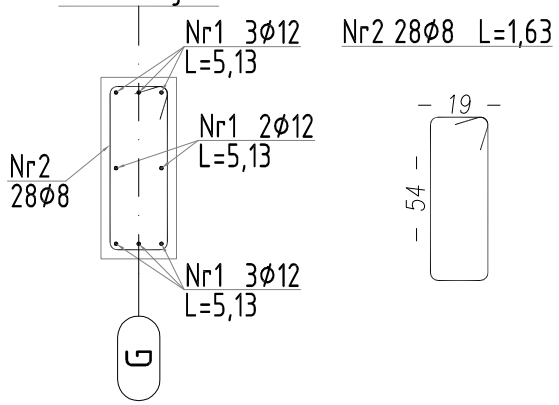

Zestawienie akcesoriów

Nr	Opis:	Ilość
1	Halfen HBS-A-12/860	12

Podciąg 4.1.2. 40x25cm

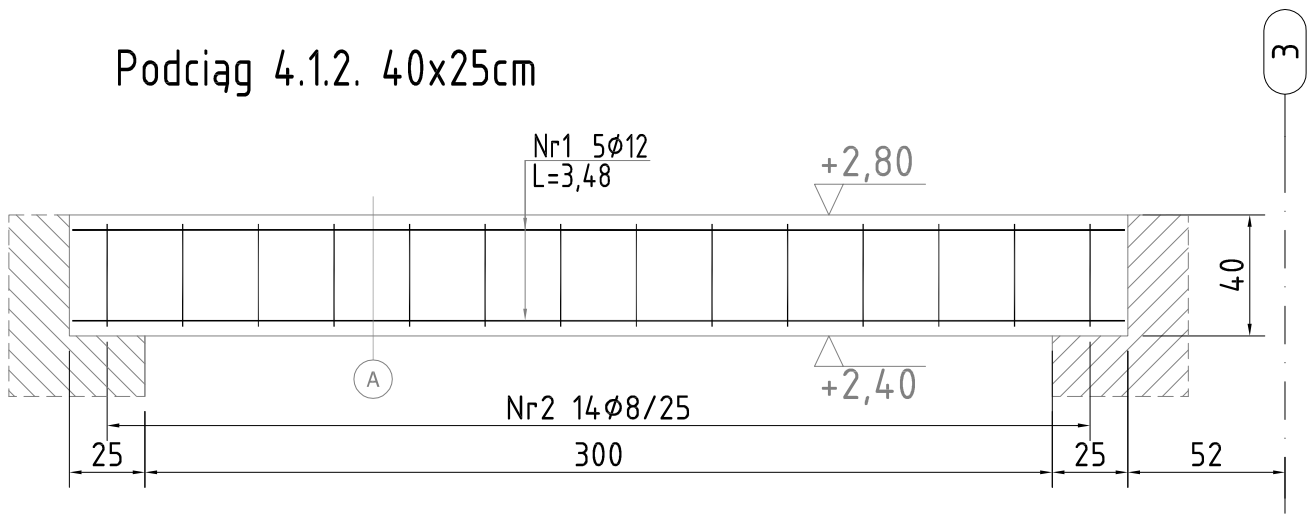

Przekrój A

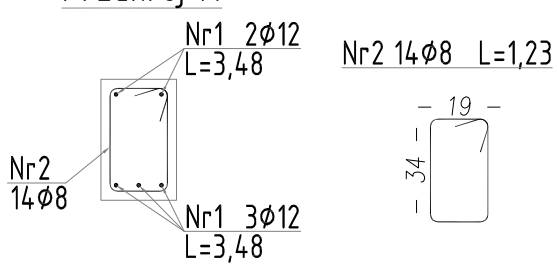

Beton C30/37
Otulina a=30mm
Stal AIIIN BST500 lub RB500
Zakłady min 40d (średnic)
Średnica gięcia min 4d (średnice)

BIURO PROJEKTÓW
A.P.A. ARCHES S.C.
UL. SKARBKA 14/1, 60-348 POZNAŃ tel./fax 061 8345 621

Temat:
BUDOWA HALI SPORTOWEJ PRZY SZKOLE PODSTAWOWEJ W BEZLEDACH, GM. BARTOSZYCE
PODCIĄGI 4.1.1 i 4.1.2

Skala: 1:25

Projektant:
mgr inż. Tomasz Nawrocki
NR UPR. WKP / 0062/ POOK / 04

Projekt: PW 090/12

K-16
Nr rys.

Sprawdzający:
mgr inż. Marcin Silbernagel
NR UPR. WKP / 0221/ POOK / 07

Data: Styczeń 2012

Branża: Konstrukcja