Detal D1
Połączenie dźwigara ze słupem w osi H

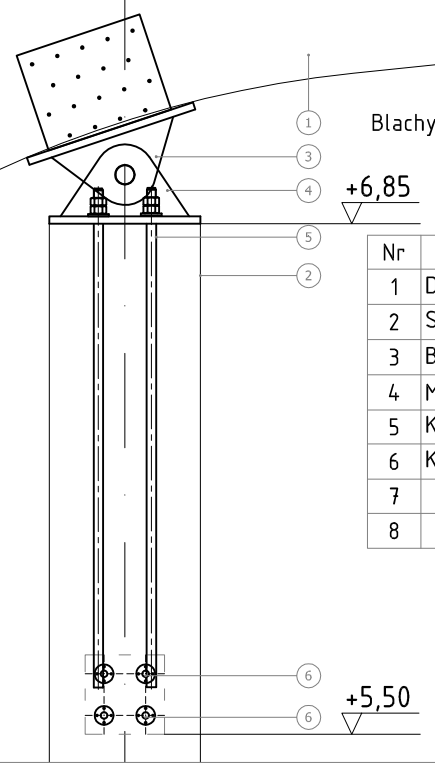

Blachy węzłowe z dźwigarem łączyć na wkręty SFS WS-T-7x233

Nr	Opis:	Ilość
1	Dźwigar drewniany	-
2	Słup żelbetowy 40x40	-
3	Blacha węzłowa	1
4	Marka stalowa 400x400x20	1
5	Kotwy HAB-S25	4
6	Kotwy HSD-B SB-16/800	4
7		
8		

Detal D2
Połączenie dźwigara ze słupem w osi G

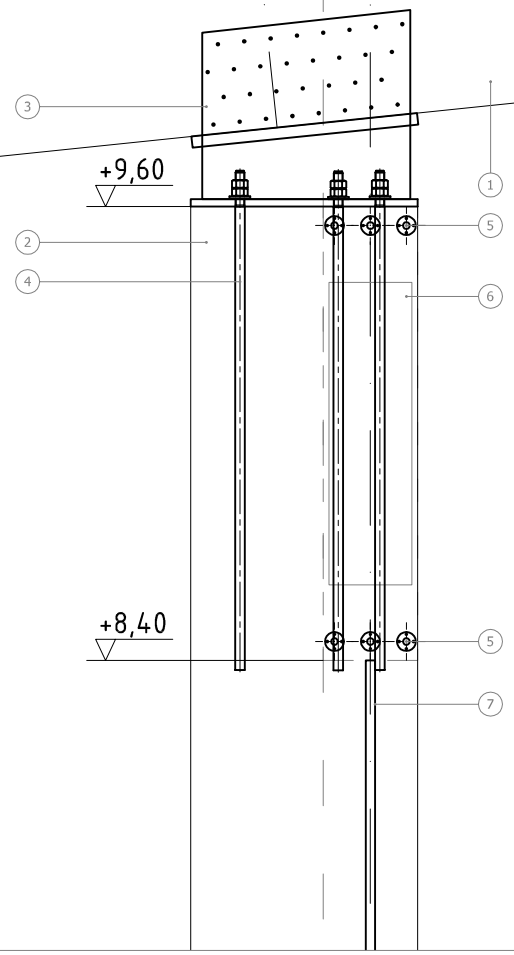

Blachy węzłowe z dźwigarem łączyć na wkręty SFS WS-T-7x233

Nr	Opis:	Ilość
1	Dźwigar drewniany	-
2	Słup żelbetowy 40x40	-
3	Blacha węzłowa	1
4	Kotwy HAB-S25	6
5	Kotwy HBS-05-SD12/400	6
6	HBT 220-12/15-5-800	2
7	Szyna HMS 25/15-D 2500 Fv	-
8		

Detal D3
Połączenie dźwigara z fundamentem w osi H

Blachy węzłowe z dźwigarem łączyć na wkręty SFS WS-T-7x233

Nr	Opis:	Ilość
1	Dźwigar drewniany	-
2	Stopa fundamentowa	-
3	Blacha czołowa	1
4	Marka stalowa 1300x400x16	1
5	Śruby M16 kl.5.8	8
6	Trzpienie Nelson 16x175	16
7	Nakrętka M16 kl.5.8 gv	16
8	Podkładka US-M16-gv DIN125	8

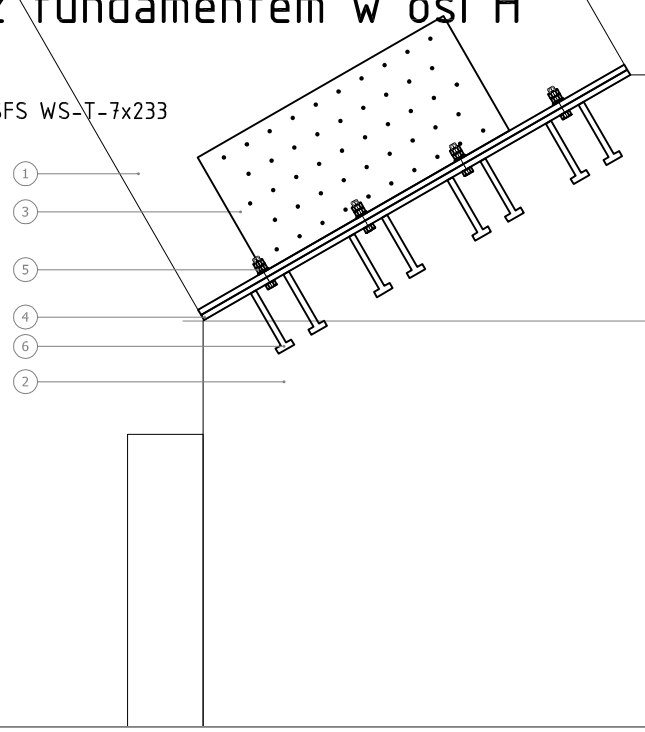

Detal D1 x7szt
Detal D2 x7szt
Detal D3 x7szt.

BIURO PROJEKTÓW
A.P.A. ARCHES S.C.
UL. SKARBKA 14/1, 60-348 POZNAŃ tel./fax 061 8345 621

Temat:
BUDOWA HALI SPORTOWEJ PRZY SZKOLE PODSTAWOWEJ W BEZLEDACH, GM. BARTOSZYCE
DETALE POŁĄCZEŃ DŹWIGARA

Projektant:
mgr inż. Tomasz Nawrocki
NR UPR. WKP / 0062/ POOK / 04

Sprawdzający:
mgr inż. Marcin Silbernagel
NR UPR. WKP / 0221/ POOK / 07

K-13
Nr rys.

Skala: 1:20
Projekt: PW 090/12
Data: Styczeń 2012
Branża: Konstrukcja