Fundament F3
Ława 160x50

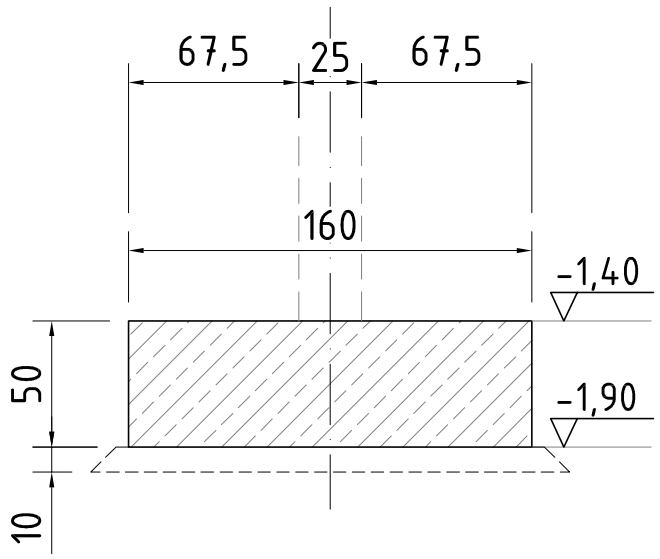

Wykonać 54,85 mb.

Zbrojenie

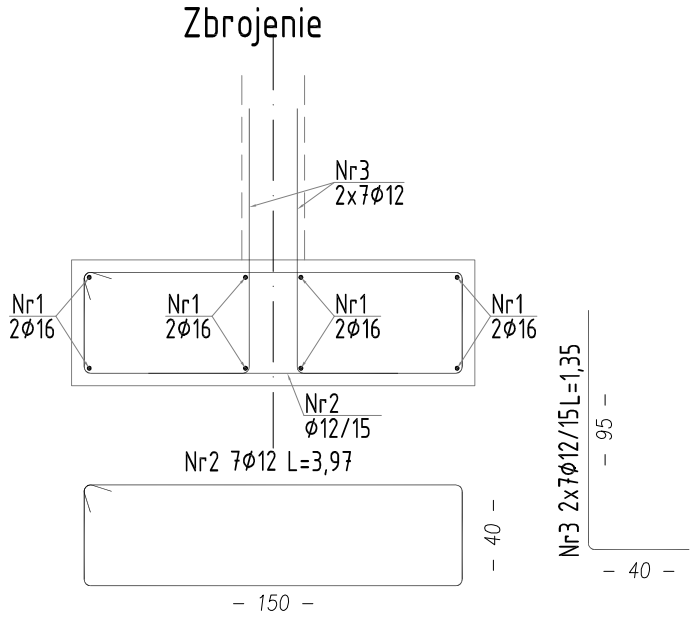

Fundament F5
Ława 140x50

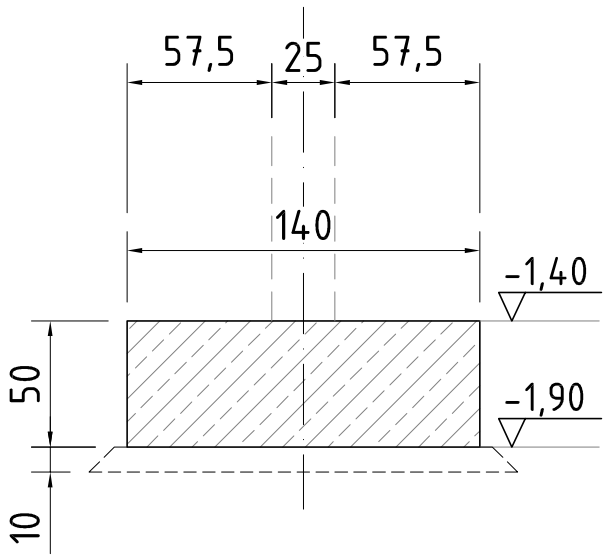

Wykonać 68,18 mb.

Zbrojenie

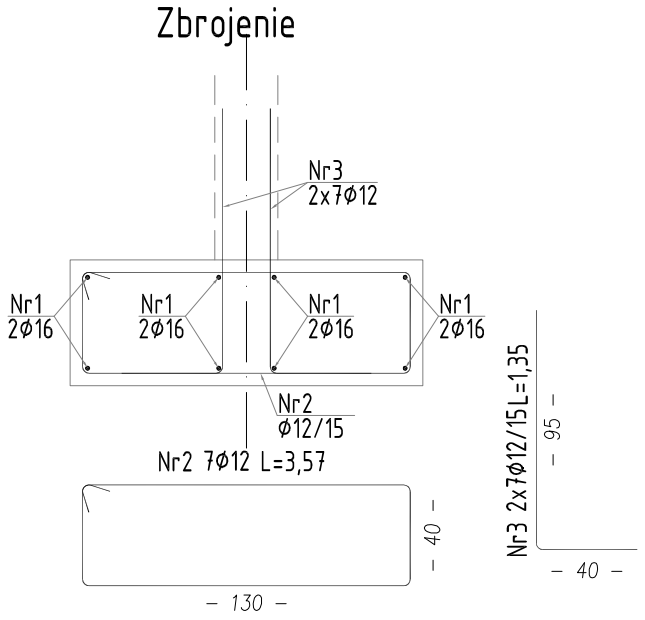

Fundament F6
Ława 140x50

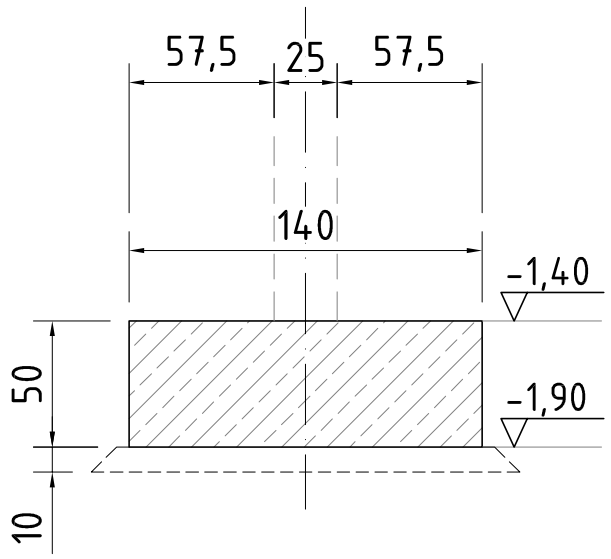

Wykonać 82,98 mb.

Zbrojenie

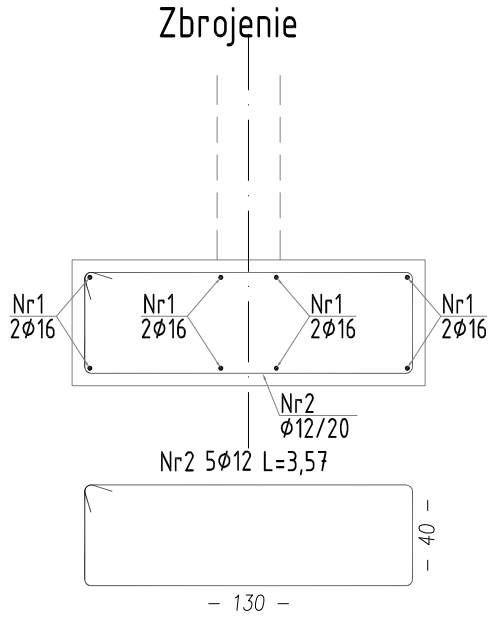

Fundament F7
Ława 120x50

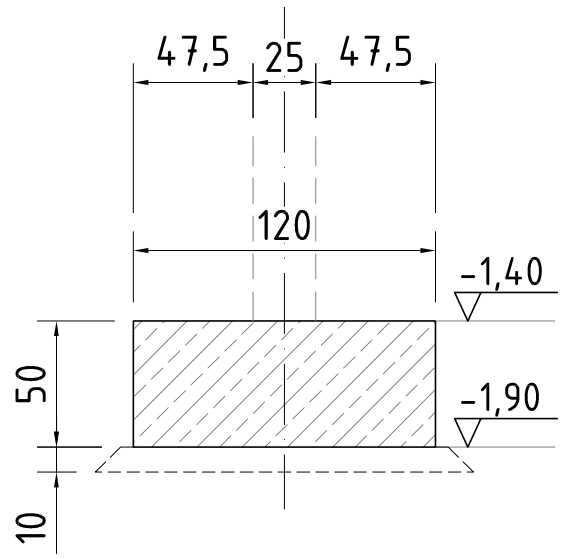

Wykonać 159,50 mb.

Zbrojenie

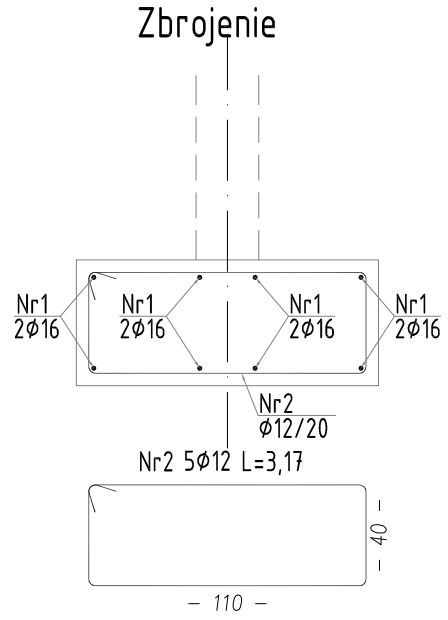

Fundament F8
Ława 20x100

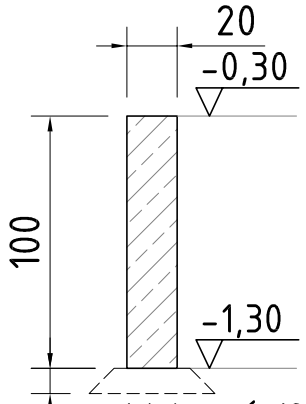

Wykonać 123 mb.

Zbrojenie

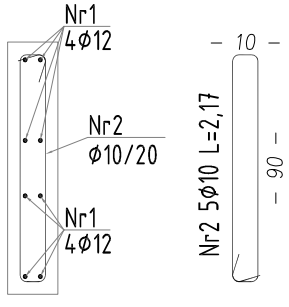

Zbrojenie podłuzne ław wpuscic na min 60cm w ławy poprzeczne

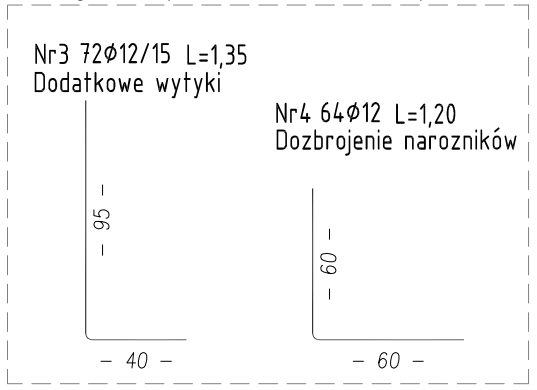

Beton C30/37
Otulina a=50mm
Stal AIIIN BST500 lub RB500
Zakłady min 40d (średnic)
Średnica gięcia min 4d (średnice)

BIURO PROJEKTÓW
A.P.A. ARCHES S.C.
UL. SKARBKA 14/1, 60-348 POZNAŃ tel./fax 061 8345 621

Temat:
BUDOWA HALI SPORTOWEJ PRZY SZKOLE PODSTAWOWEJ W BEZLEDACH, GM. BARTOSZYCE
ŁAWY FUNDAMENTOWE GABARYTY I ZBROJENIA

Projektant:
mgr inż. Tomasz Nawrocki
NR UPR. WKP / 0062/ POOK / 04
Sprawdzający:
mgr inż. Marcin Silbernagel
NR UPR. WKP / 0221/ POOK / 07

K-09
Nr rys.

Skala: 1:30
Projekt: PW 090/12
Data: Styczeń 2012
Branża: Konstrukcja