Fundament F2

Stopa 250x200x60
PP -1,90m C30/37
Wykonać 7 szt.

Zbrojenie

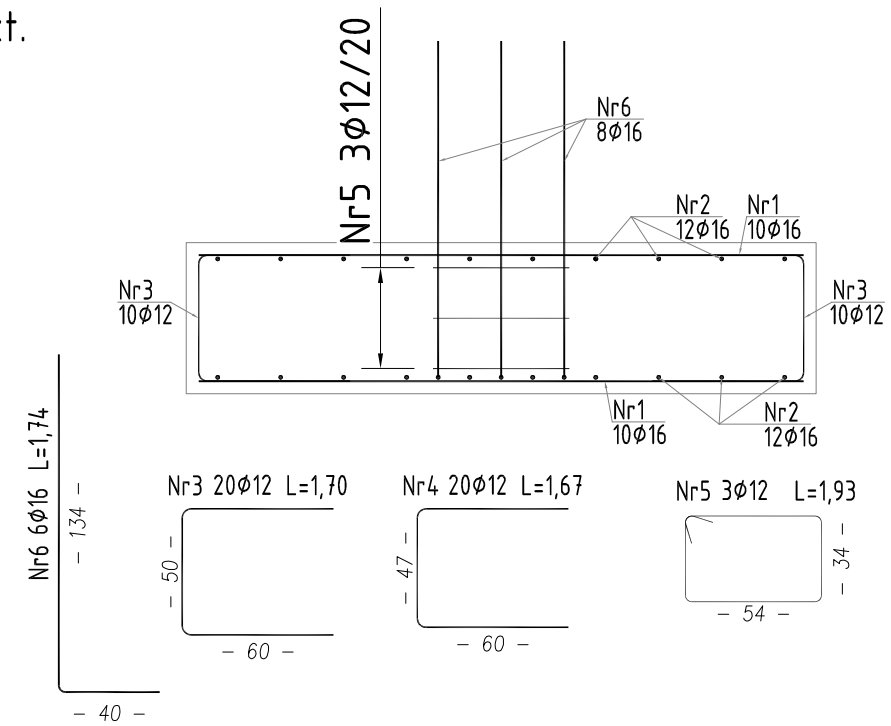

Zbrojenie rzut

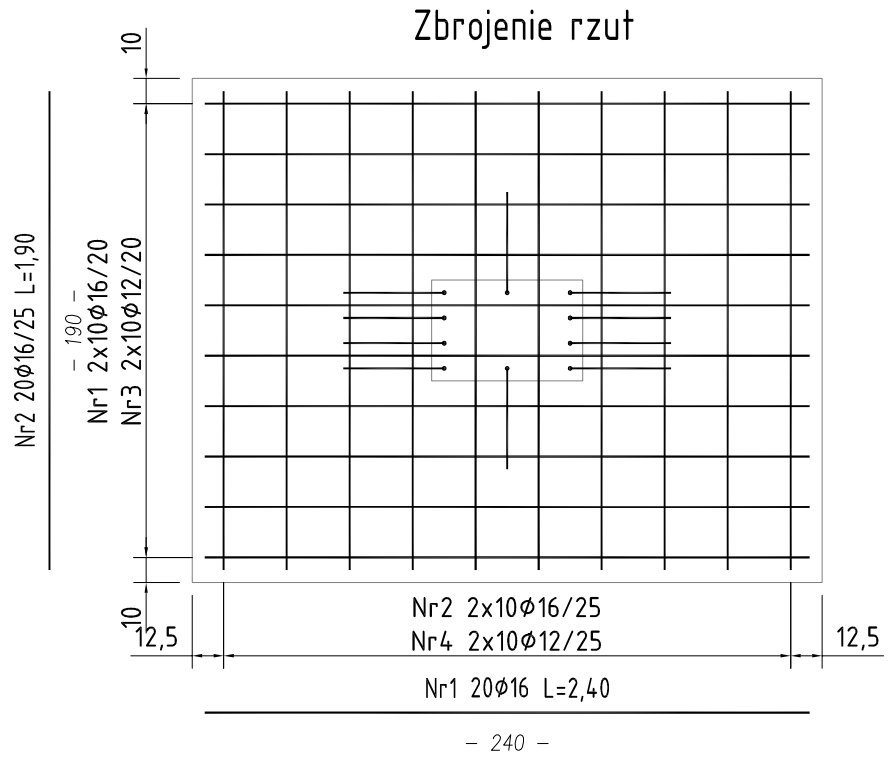

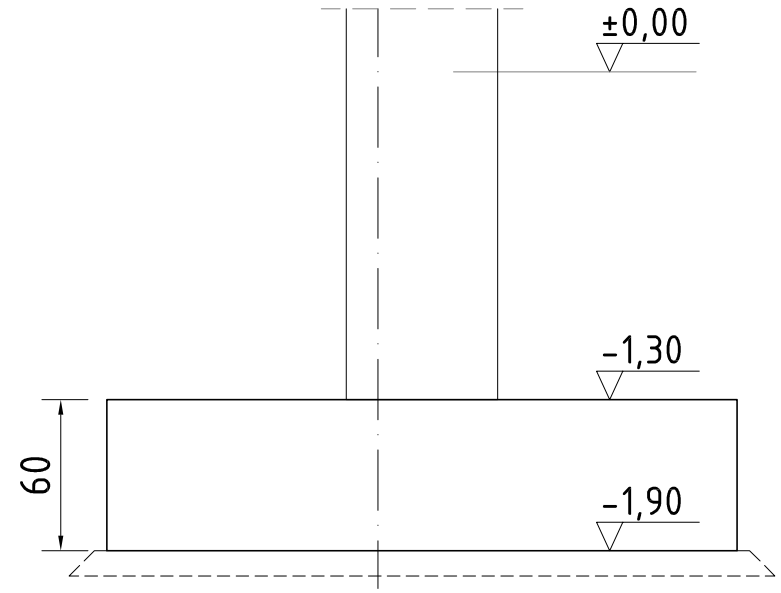

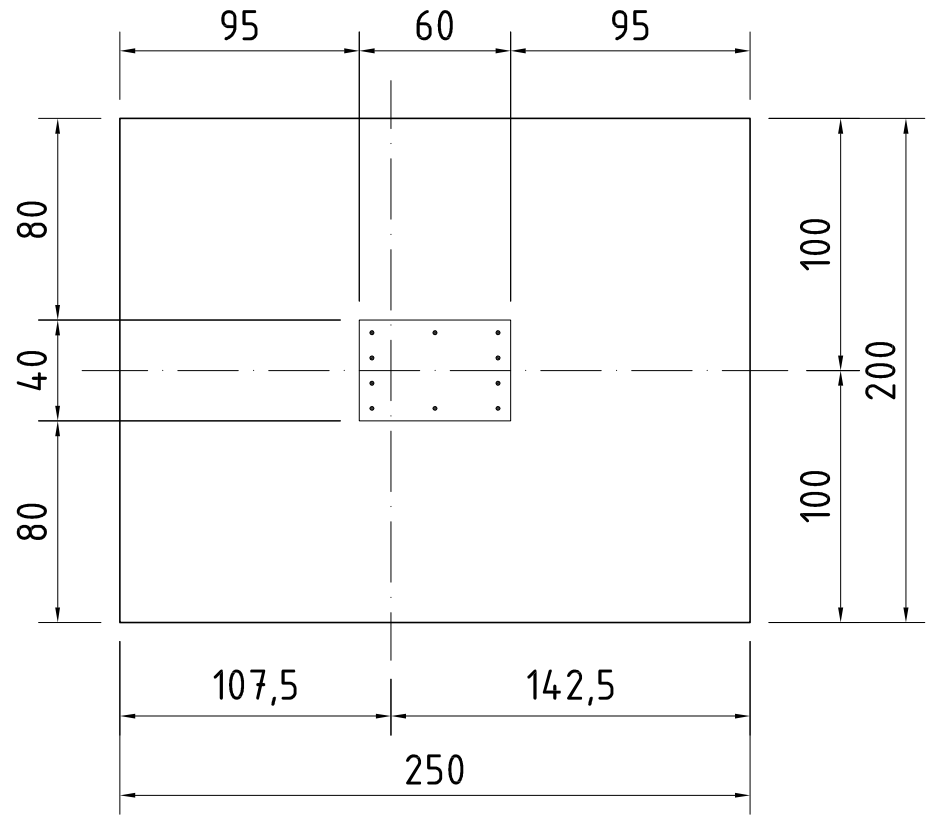

Beton C30/37
Otulina a=50mm
Stal AIIIN BST500 lub RB500
Zakłady min 40d (średnic)
Średnica gięcia min 4d (średnice)

BIURO PROJEKTÓW	A.P.A. ARCHES S.C. UL. SKARBKA 14/1, 60-348 POZNAŃ tel./fax 061 8345 621
Temat:	BUDOWA HALI SPORTOWEJ PRZY SZKOLE PODSTAWOWEJ W BEZLEDACH, GM. BARTOSZYCE FUNDAMENT F2
Projektant:	mgr inż. Tomasz Nawrocki NR UPR. WKP / 0062/ POOK / 04
Sprawdzający:	mgr inż. Marcin Silbernagel NR UPR. WKP / 0221/ POOK / 07
Nr rys.	K-07
Skala:	1:30
Projekt:	PW 090/12
Data:	Styczeń 2012
Branża:	Konstrukcja