Połączenie rygla drewnianego ze ściana szczytową

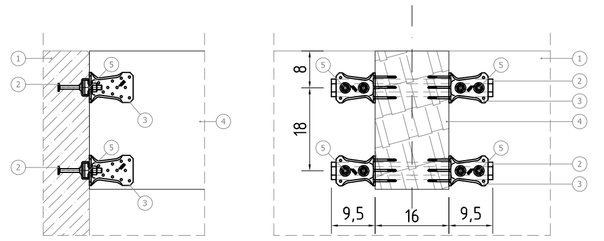

Nr	Opis:	Ilość
1	Ściana żelbetowa	-
2	HTA 38/17-350-Fv	2
3	Złącze kątowe KR 95 10050	4
4	Rygiel drewniany 30x16 C24	-
5	Śruba HS 38/17-gv-M10x30	8
6	Nakrętka MU-M10-gv	8
7	Podkładka US-M10-gv DIN125	8
8	Wkręty 5x50 -250	36

Detal D4 x22szt

Połączenie rygla drewnianego z dźwigarem drewnianym

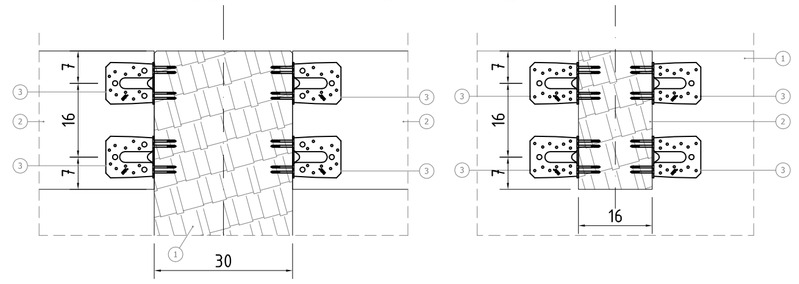

Nr	Opis:	Ilość
1	Dźwigar drewniany	-
2	Rygiel drewniany 30x16 C24	-
3	Złącze kątowe 105 wzmocnione 07105	4
4	Wkręty 5x50 -250	60

Detal D5 x11szt

Połączenie rygla drewnianego z dźwigarem drewnianym i stężenie

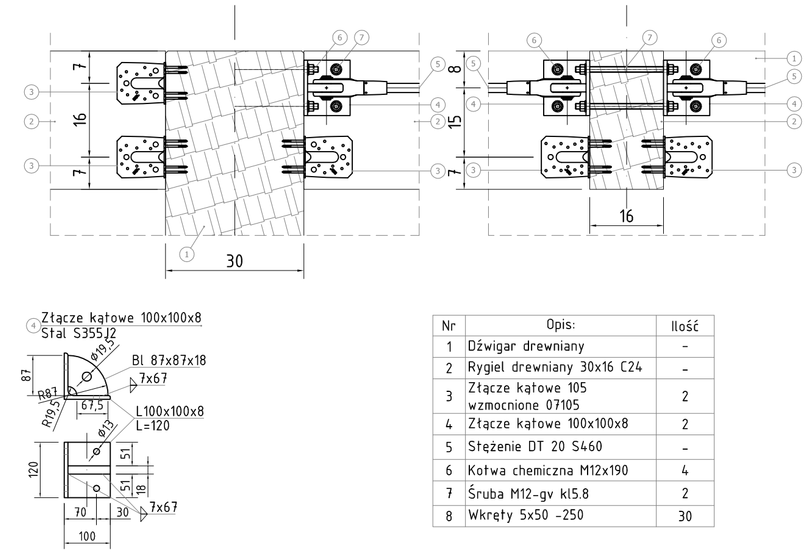

Nr	Opis:	Ilość
1	Dźwigar drewniany	-
2	Rygiel drewniany 30x16 C24	-
3	Złącze kątowe 105 wzmocnione 07105	2
4	Złącze kątowe 100x100x8	2
5	Stężenie DT 20 S460	-
6	Kotwa chemiczna M12x190	4
7	Śruba M12-gv kl5.8	2
8	Wkręty 5x50 -250	30

Detal D6 x78szt

Połączenie rygla drewnianego z dźwigarem drewnianym i stężenie

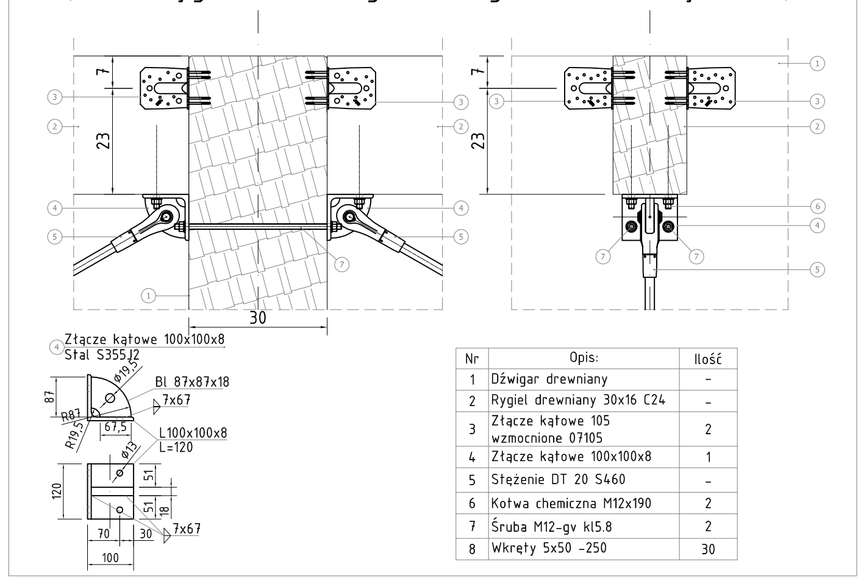

Nr	Opis:	Ilość
1	Dźwigar drewniany	-
2	Rygiel drewniany 30x16 C24	-
3	Złącze kątowe 105 wzmocnione 07105	2
4	Złącze kątowe 100x100x8	1
5	Stężenie DT 20 S460	-
6	Kotwa chemiczna M12x190	2
7	Śruba M12-gv kl5.8	2
8	Wkręty 5x50 -250	30

Detal D7 x2szt

Połączenie rygla drewnianego z dźwigarem drewnianym i stężenia

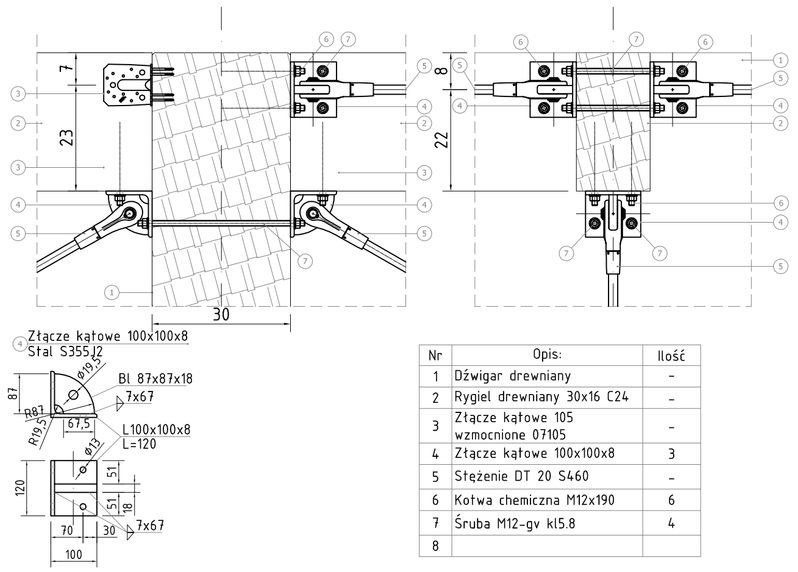

Nr	Opis:	Ilość
1	Dźwigar drewniany	-
2	Rygiel drewniany 30x16 C24	-
3	Złącze kątowe 105 wzmocnione 07105	-
4	Złącze kątowe 100x100x8	3
5	Stężenie DT 20 S460	-
6	Kotwa chemiczna M12x190	6
7	Śruba M12-gv kl5.8	4
8		

Detal D8 x12szt

Połączenie dźwigara drewnianego ze stężeniem pionowym

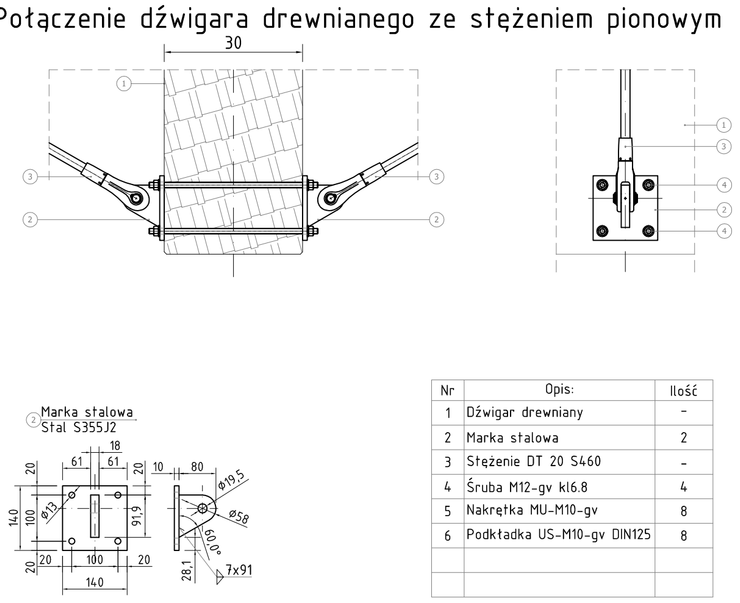

Nr	Opis:	Ilość
1	Dźwigar drewniany	-
2	Marka stalowa	2
3	Stężenie DT 20 S460	-
4	Śruba M12-gv kl6.8	4
5	Nakrętka MU-M10-gv	8
6	Podkładka US-M10-gv DIN125	8

Detal D9 x14szt

Połączenie stężenia pionowego ze ściana szczytową

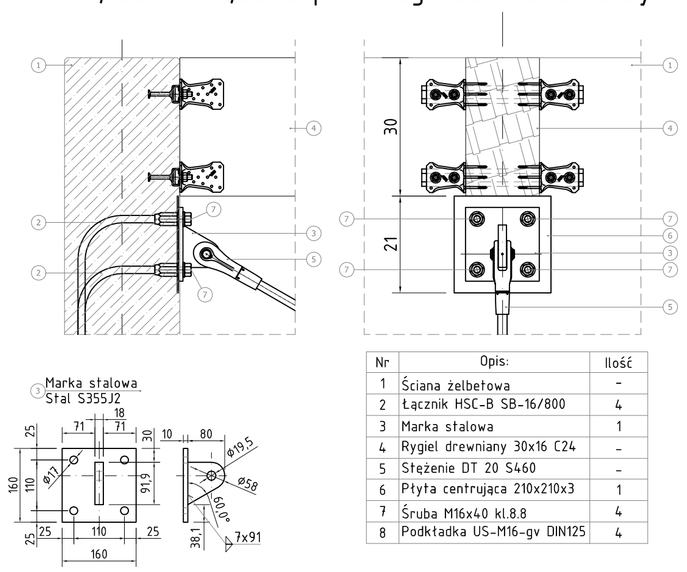

Nr	Opis:	Ilość
1	Ściana żelbetowa	-
2	Łącznik HSC-B SB-16/800	4
3	Marka stalowa	1
4	Rygiel drewniany 30x16 C24	-
5	Stężenie DT 20 S460	-
6	Płyta centrująca 210x210x3	1
7	Śruba M16x40 kl.8.8	4
8	Podkładka US-M16-gv DIN125	4

Detal D10 x4szt

Połączenie stężenia pionowego ze ściana szczytową

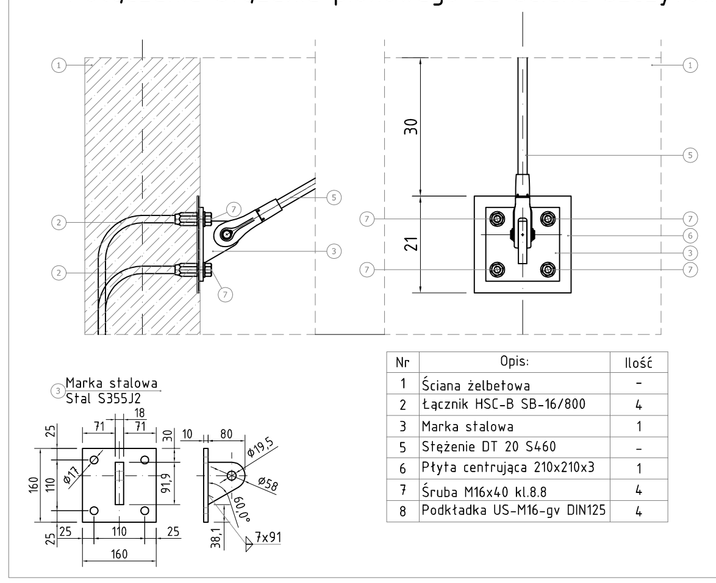

Nr	Opis:	Ilość
1	Ściana żelbetowa	-
2	Łącznik HSC-B SB-16/800	4
3	Marka stalowa	1
5	Stężenie DT 20 S460	-
6	Płyta centrująca 210x210x3	1
7	Śruba M16x40 kl.8.8	4
8	Podkładka US-M16-gv DIN125	4

Detal D11 x4szt

DŹWIGAR DREWNO KLEJONE GL30
BLENDA DREWNO KLEJONE GL24
RYGLE DREWNO C24

BIURO PROJEKTÓW
A.P.A. ARCHES S.C.
UL. SKARBKA 14/1, 60-348 POZNAŃ tel./fax 061 8345 621

Temat:
BUDOWA HALI SPORTOWEJ PRZY SZKOLE PODSTAWOWEJ W BEŻLEDACH, GM. BARTOSZYCE
DETALE POŁĄCZEŃ KONSTRUKCJI DACHU

Projektant:
mgr inż. Tomasz Nawrocki
NR UPR. WKP / 0062/ PODK / 04

Sprawdzający:
mgr inż. Marcin Silbernagel
NR UPR. WKP / 0221/ PODK / 07

K-14
Nr rys.

Skala: 1:10
Projekt: PW 090/12
Data: Styczeń 2012
Branża: Konstrukcja