# Detale przejśc instalacyjnych przez fundamenty.

## Fundament F7
Ława 120x50

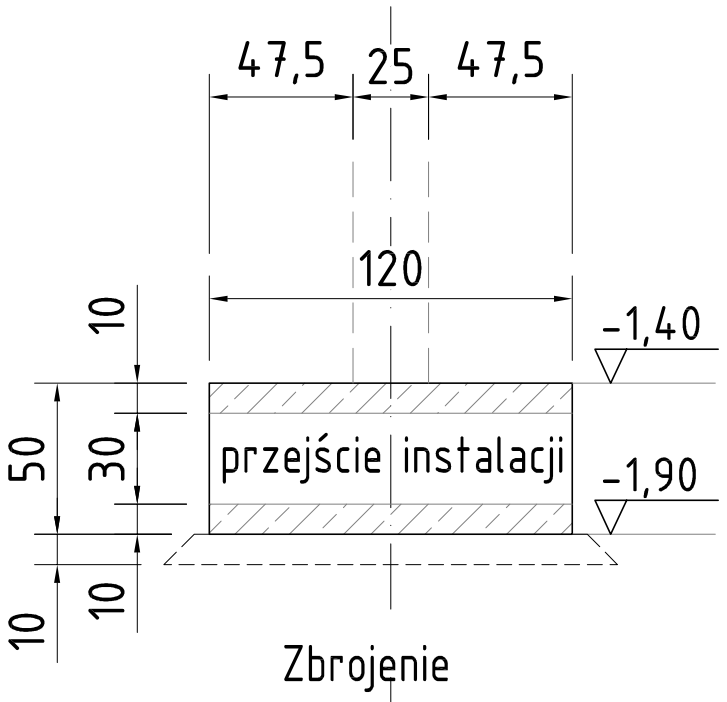


Zbrojenie

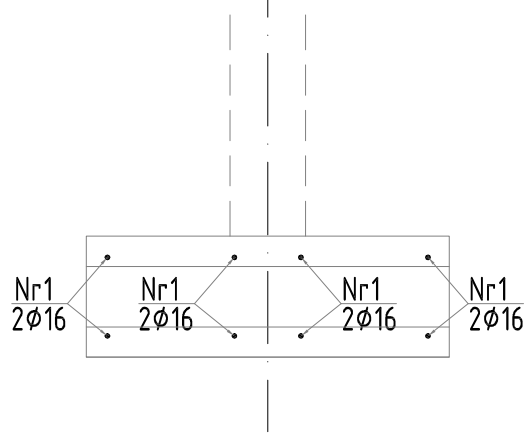


## Fundament F7
Ława 120x50

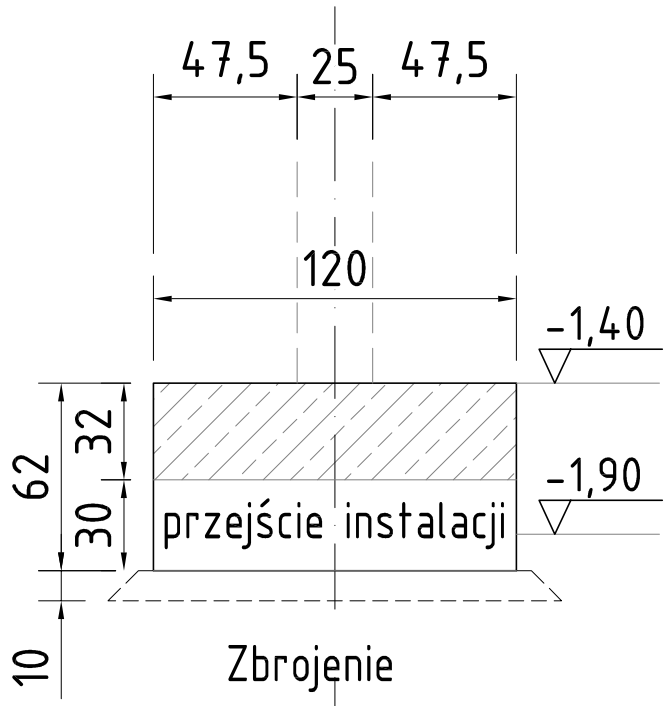


Zbrojenie

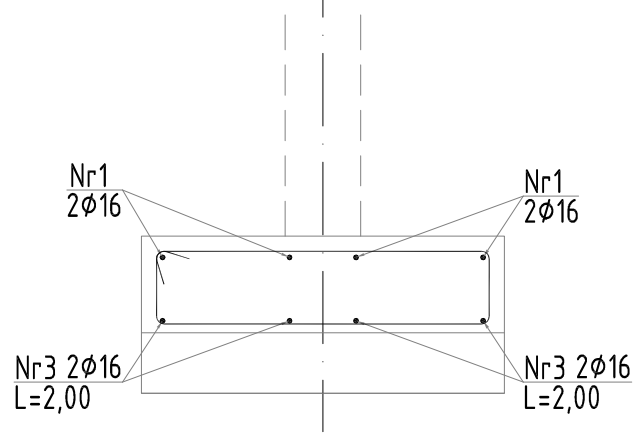


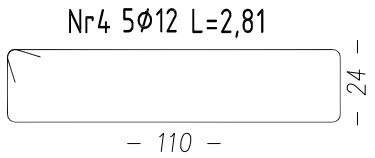


## Fundament F6, F7
Ława 120x50

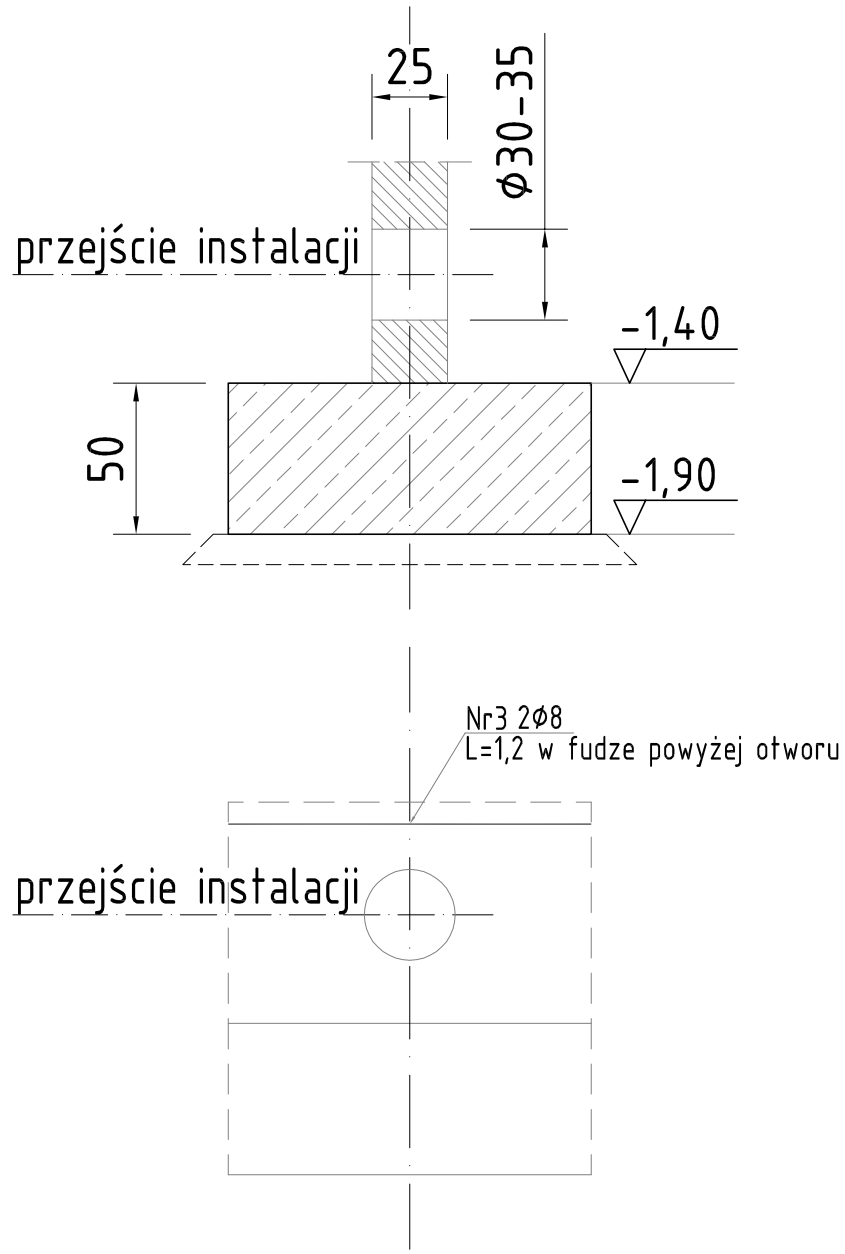


Kanały instalacyjne zaizolować papą.

Beton C30/37
Otulina a=50mm
Stal AIIIN BST500 lub RB500
Zakłady min 40d (średnic)
Średnica gięcia min 4d (średnice)


BIURO PROJEKTÓW
A.P.A. ARCHES S.C.
UL. SKARBKA 14/1, 60-348 POZNAŃ tel./fax 061 8345 621


Temat:
BUDOWA HALI SPORTOWEJ PRZY SZKOLE PODSTAWOWEJ W BEZLEDACH, GM. BARTOSZYCE
ŁAWY FUNDAMENTOWE DETALE PRZEJŚĆ

Skala: 1:25

Projektant:
mgr inż. Tomasz Nawrocki
NR UPR. WKP / 0062/ POOK / 04

Projekt: PW 090/12

K-10
Nr rys.

Sprawdzający:
mgr inż. Marcin Silbernagel
NR UPR. WKP / 0221/ POOK / 07

Data: Styczeń 2012

Branża: Konstrukcja