Podciąg 4.1.13. 40x25cm

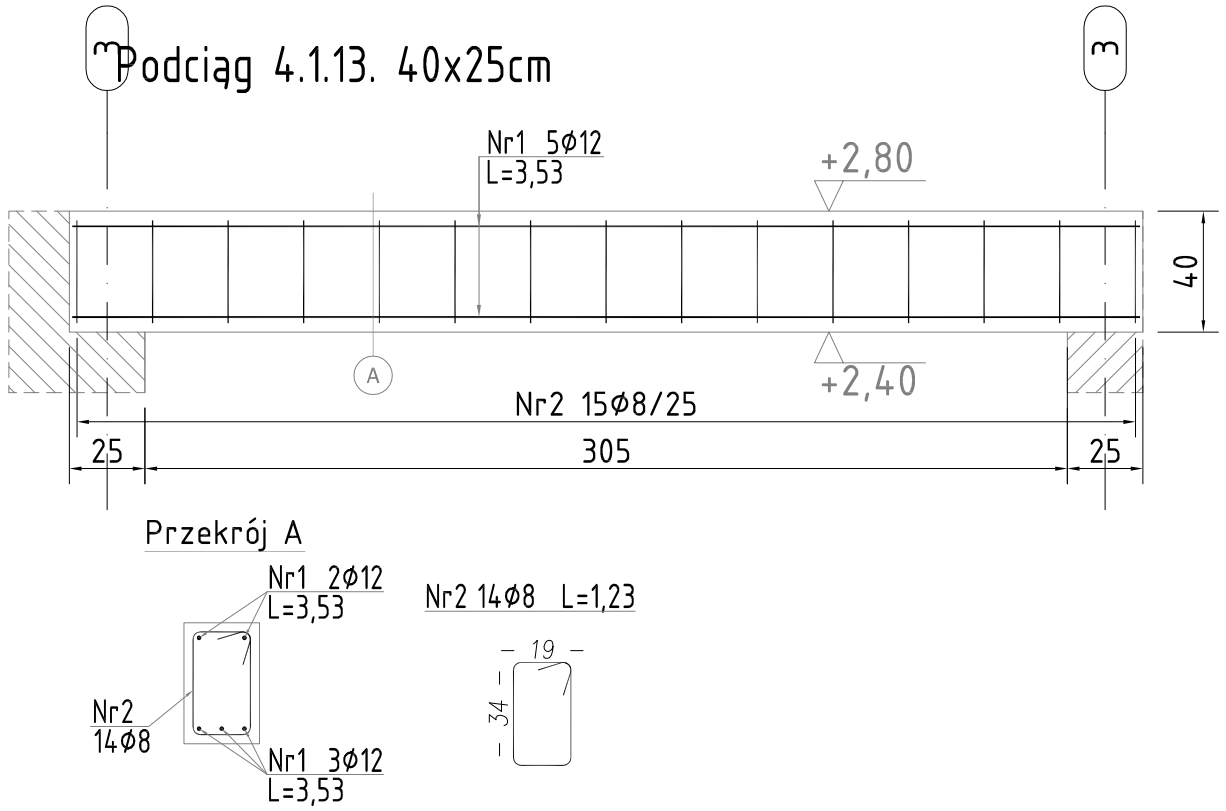

Podciąg 4.3.1. 60x25cm x5szt.
Podciąg 4.3.2. 60x25cm x5szt.

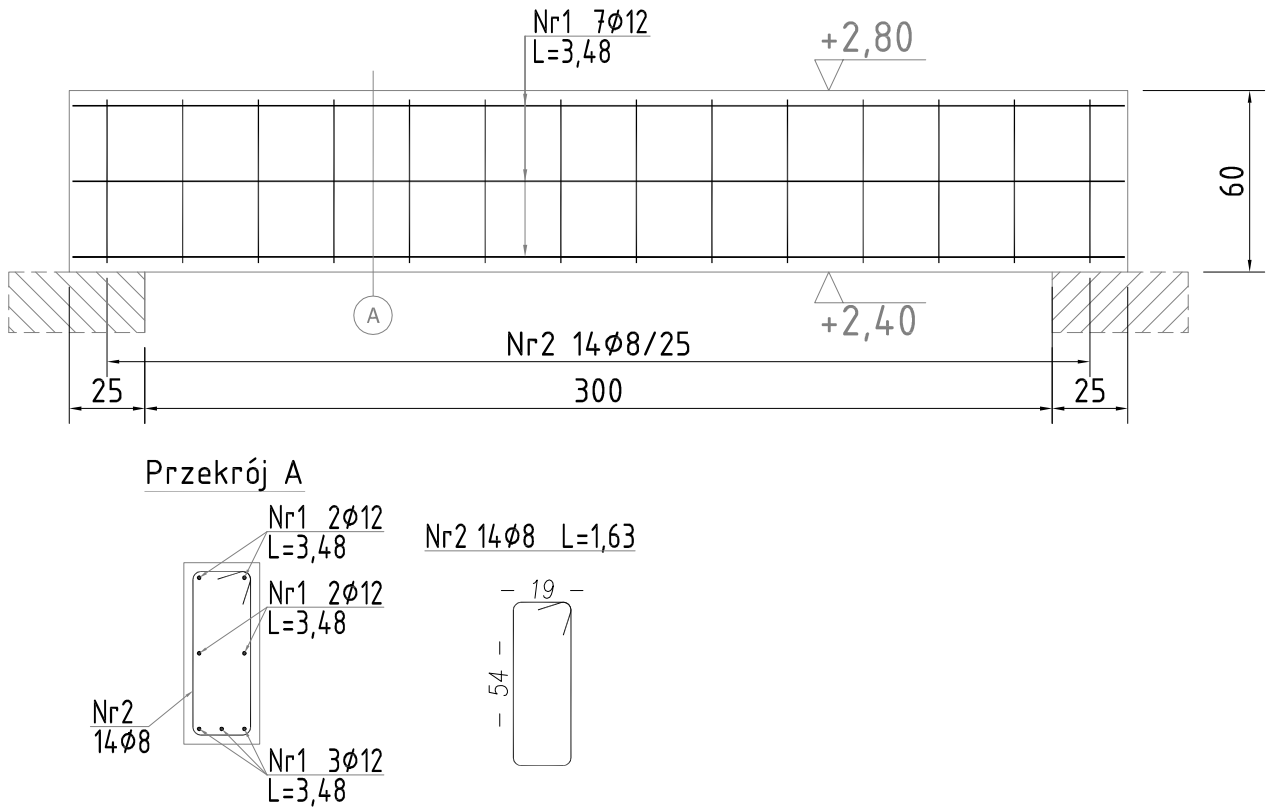

Podciąg 4.1.14. 60x25cm

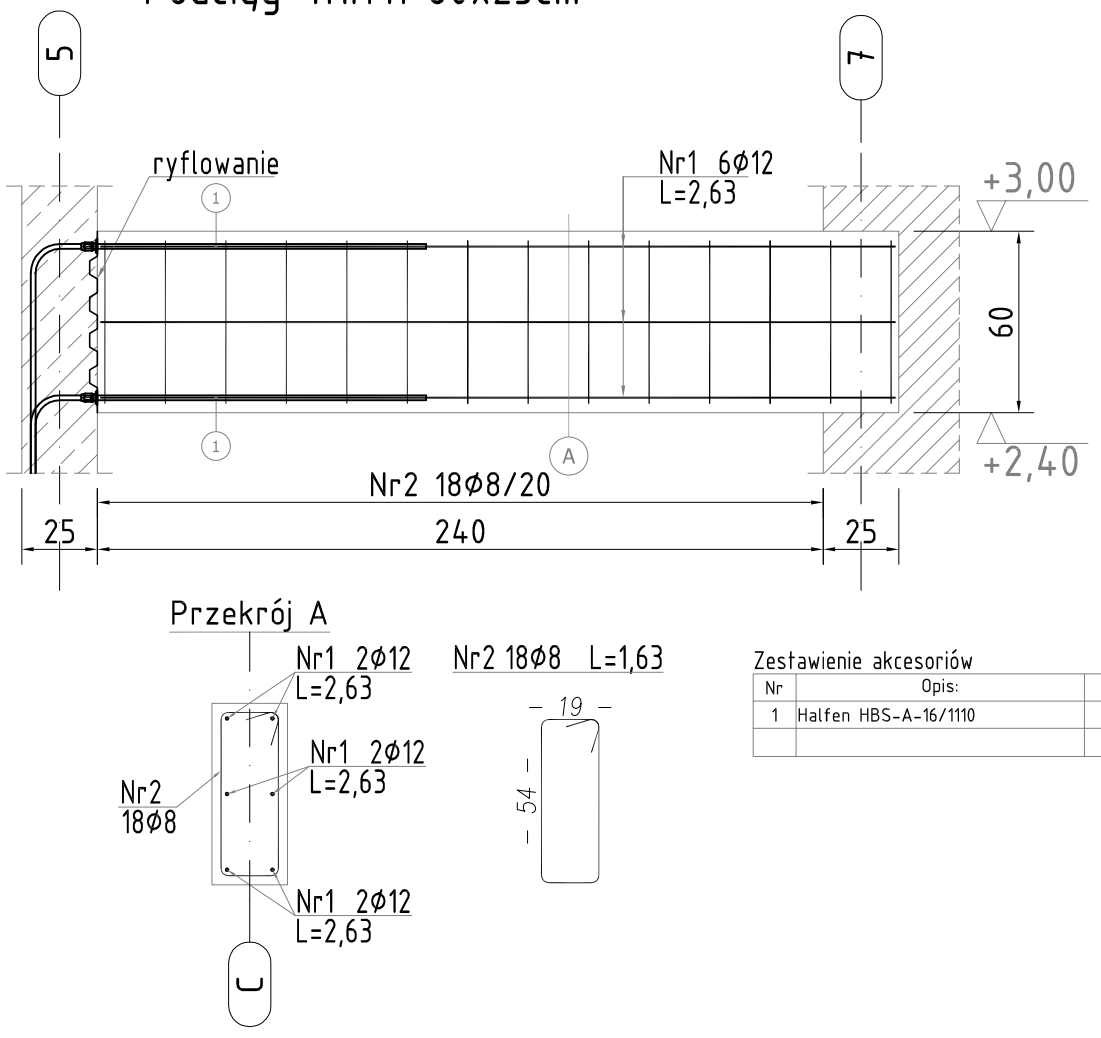

Zestawienie akcesoriów

Nr	Opis:	Ilość
1	Halfen HBS-A-16/1110	4

Beton C30/37
Otulina a=30mm
Stal AIIIN BST500 lub RB500
Zakłady min 40d (średnic)
Średnica gięcia min 4d (średnice)

BIURO PROJEKTÓW

A.P.A. ARCHES S.C.
UL. SKARBKA 14/1, 60-348 POZNAŃ tel./fax 061 8345 621

Temat:
BUDOWA HALI SPORTOWEJ PRZY SZKOLE PODSTAWOWEJ W BEZLEDACH, GM. BARTOSZYCE
PODCIĄGI 4.1.13 i 4.1.14 ORAZ 4.3.1 i 4.3.2

Projektant:
mgr inż. Tomasz Nawrocki
NR UPR. WKP / 0062/ POOK / 04

Sprawdzający:
mgr inż. Marcin Silbernagel
NR UPR. WKP / 0221/ POOK / 07

K-18
Nr rys.

Skala: 1:25
Projekt: PW 090/12
Data: Styczeń 2012
Branża: Konstrukcja