Marka stalowa M1 x7szt.
Stal S355J2
BL 1300x400x16

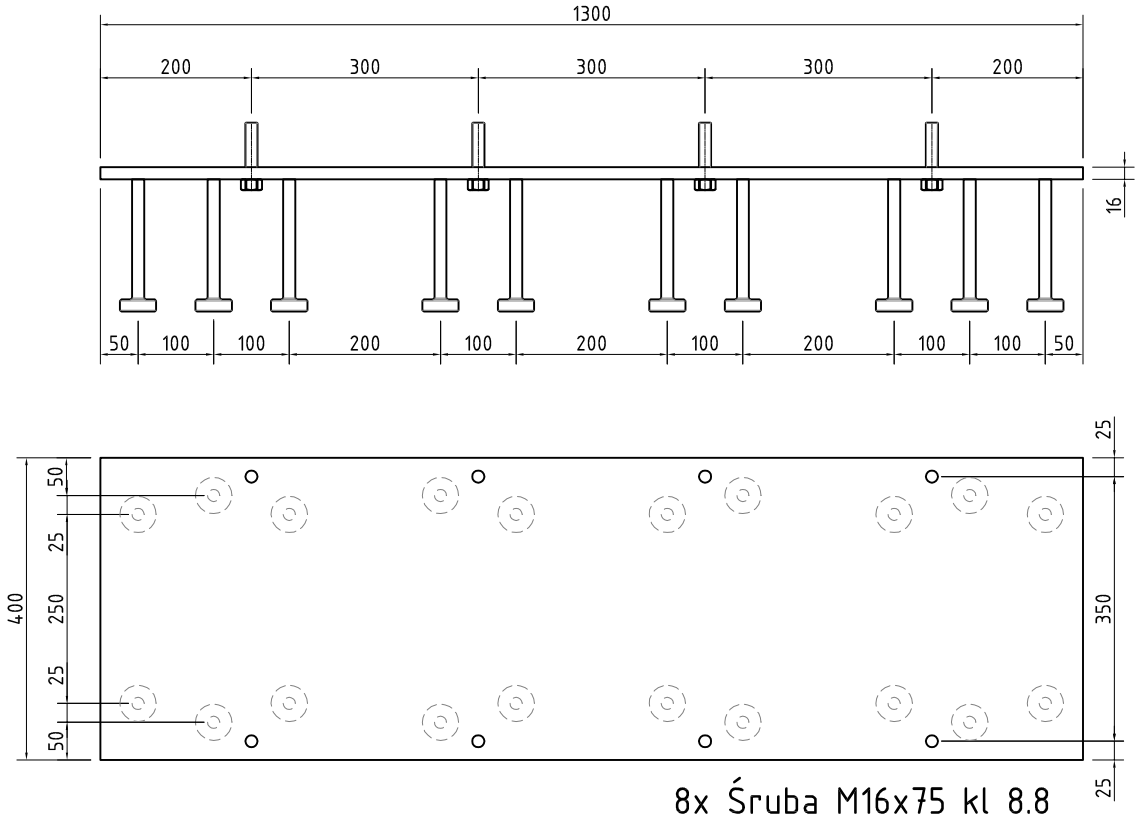

8x Śruba M16x75 kl 8.8
20x Trzpień Nelson 16x175

Okucie dźwigara M3 x7szt.
Stal S355J2
BL 1300x400x16

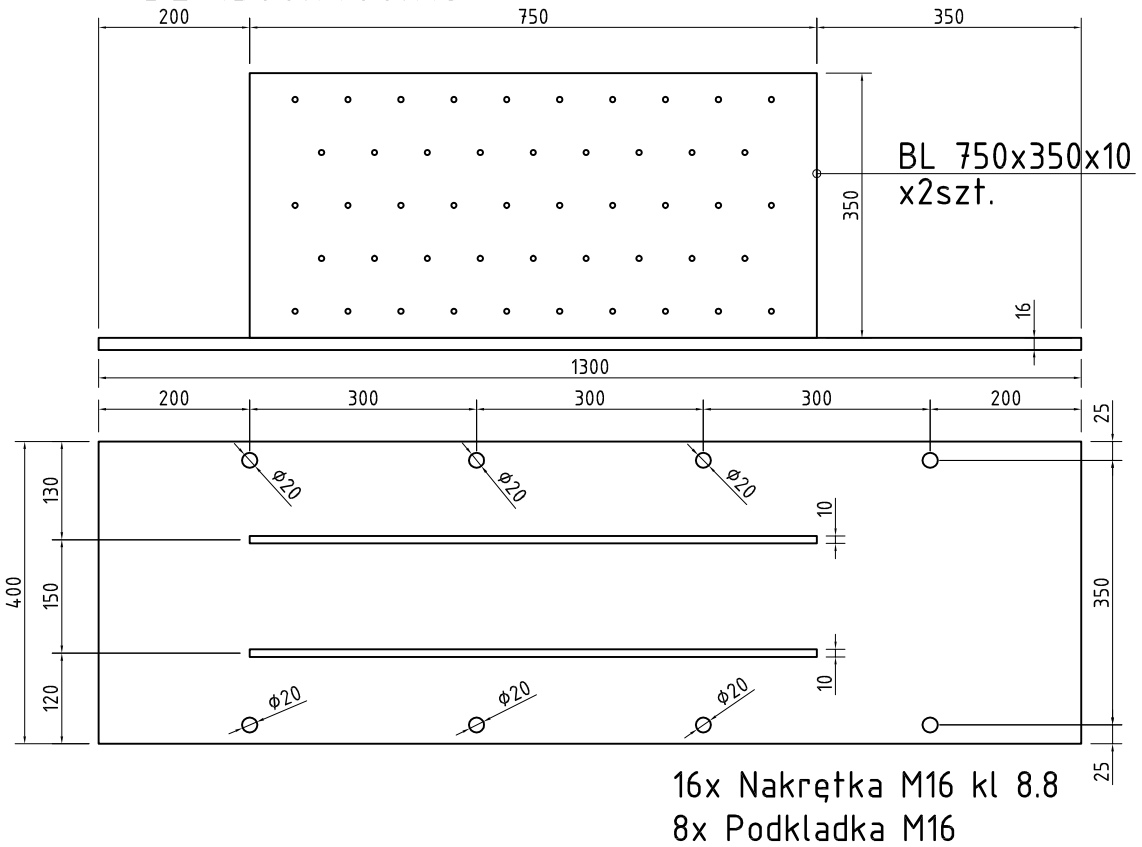

16x Nakrętka M16 kl 8.8
8x Podkladka M16

Marka stalowa M2 x5szt.
Stal S355J2
BL 600x400x16

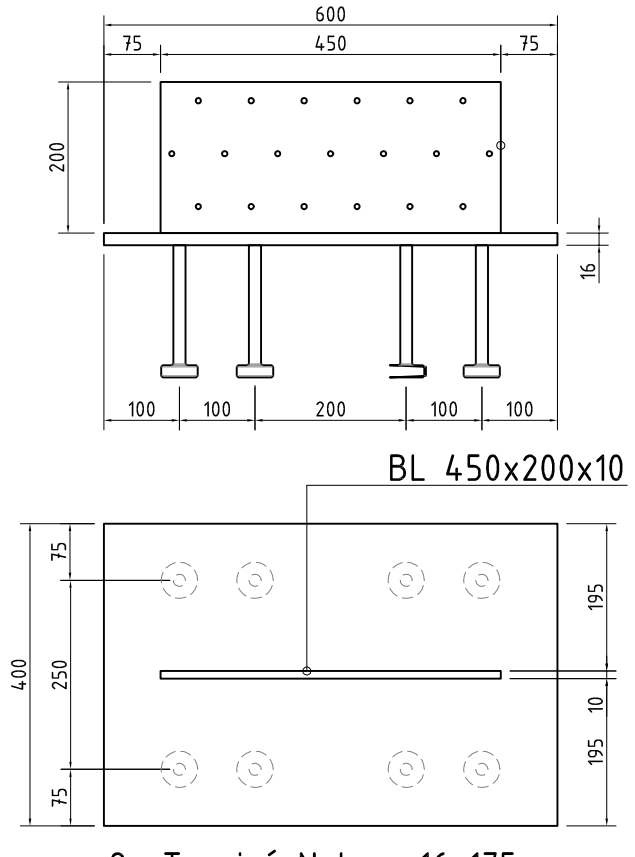

8x Trzpień Nelson 16x175

Okucie dźwigara M5 x7szt.
Stal S355J2
BL 600x400x20

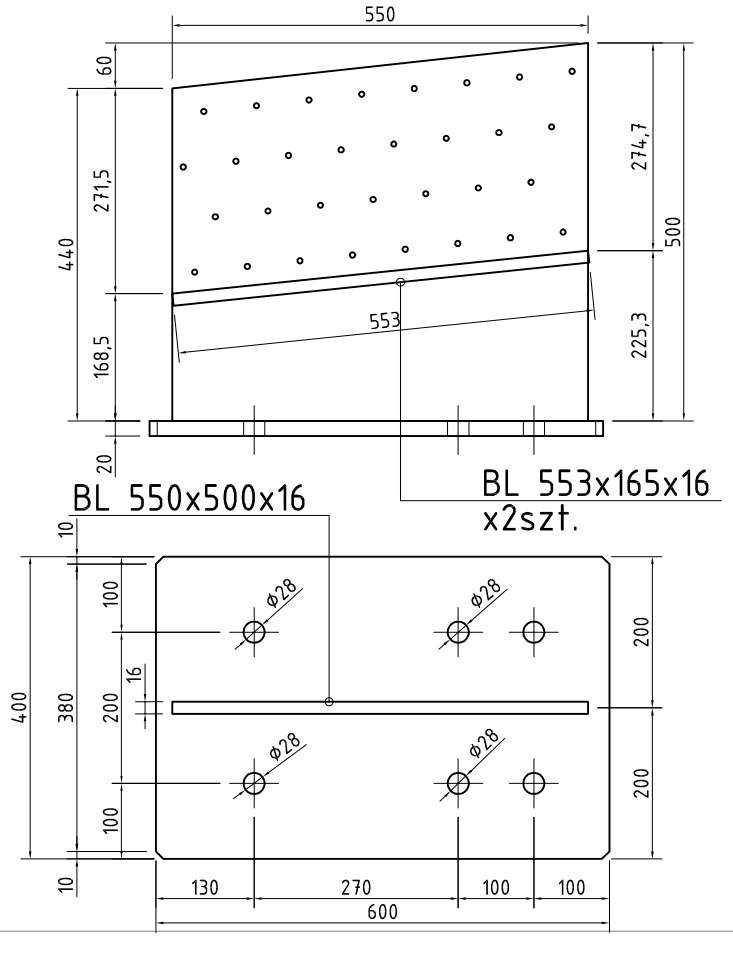

Okucie dźwigara M4 x7szt.
Stal S355J2

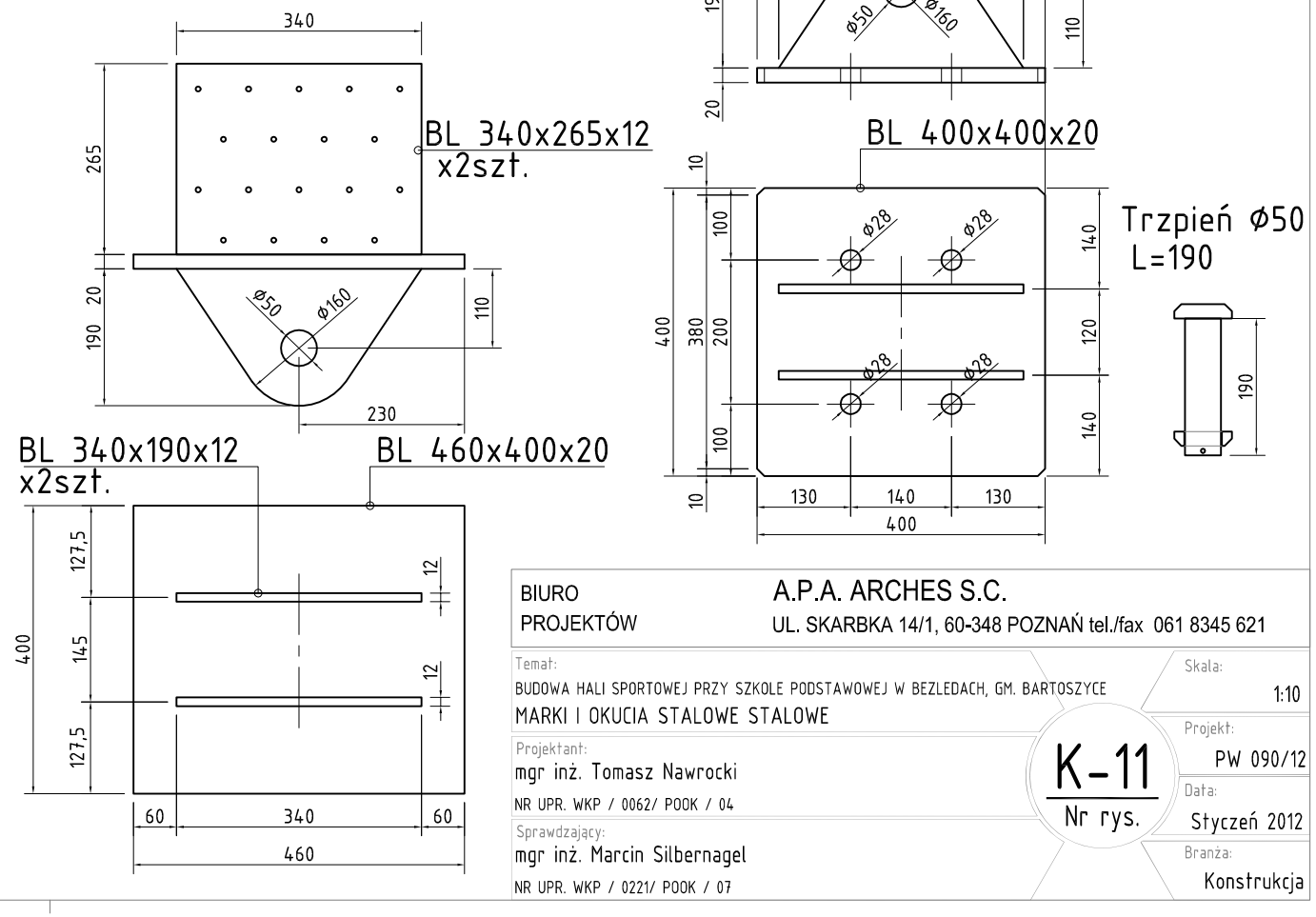

BIURO PROJEKTÓW	A.P.A. ARCHES S.C. UL. SKARBKA 14/1, 60-348 POZNAŃ tel./fax 061 8345 621
Temat: BUDOWA HALI SPORTOWEJ PRZY SZKOLE PODSTAWOWEJ W BEZLEDACH, GM. BARTOSZYCE MARKI I OKUCIA STALOWE STALOWE	Skala: 1:10
Projektant: mgr inż. Tomasz Nawrocki NR UPR. WKP / 0062/ POOK / 04	K-11 Nr rys.
Sprawdzający: mgr inż. Marcin Silbernagel NR UPR. WKP / 0221/ POOK / 07	Projekt: PW 090/12 Data: Styczeń 2012 Branża: Konstrukcja