Fundament F3
Ława 160x50

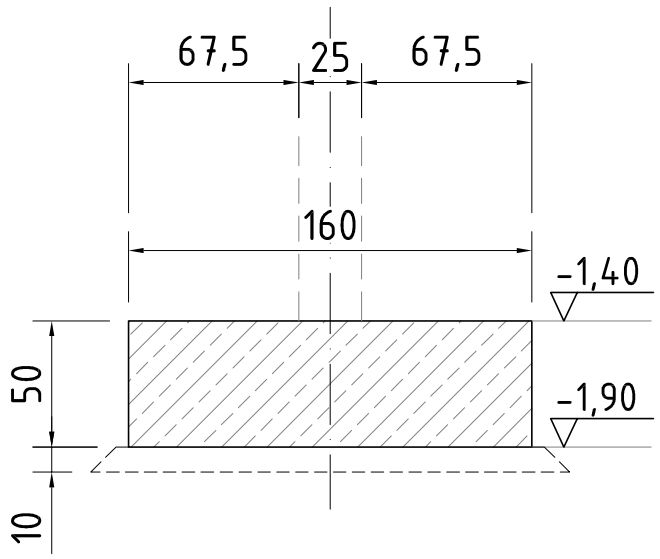

Wykonać 54,85 mb.

Zbrojenie

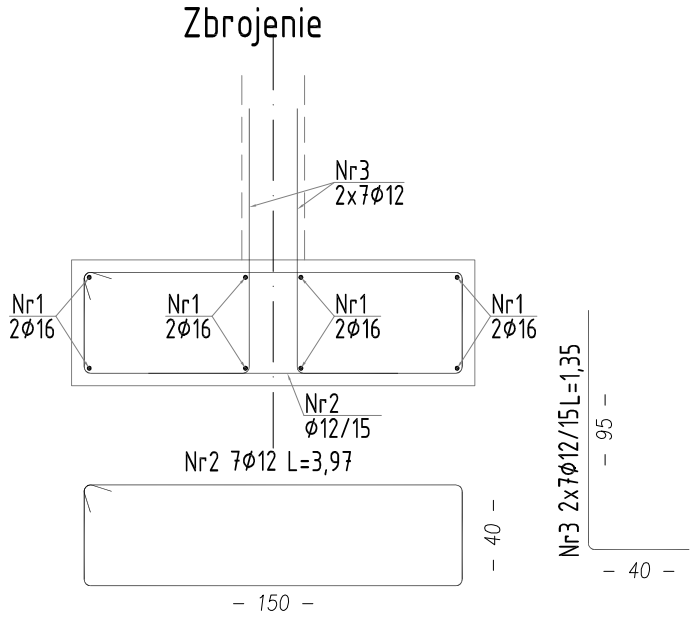

Fundament F5
Ława 140x50

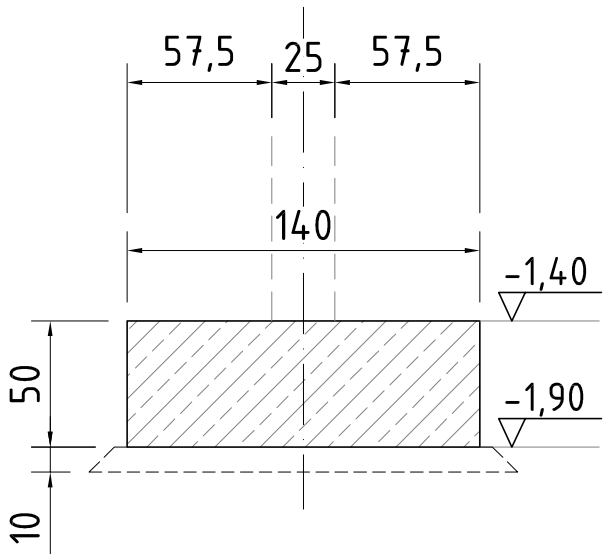

Wykonać 68,18 mb.

Zbrojenie

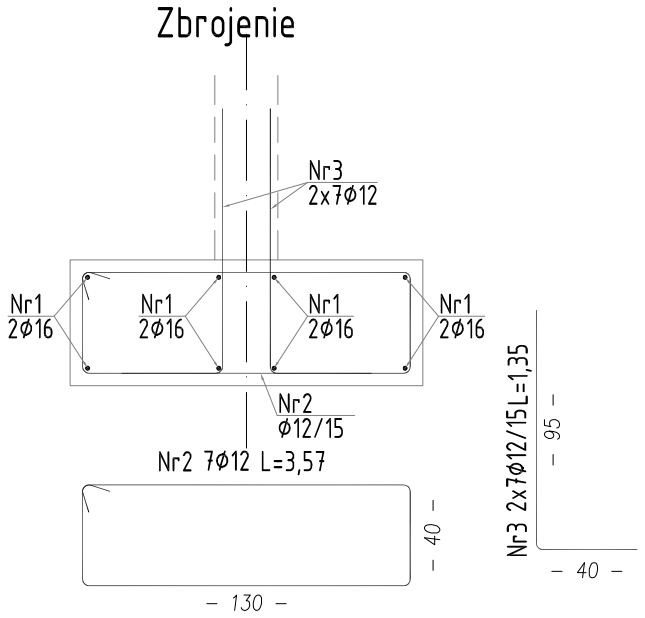

Fundament F6
Ława 140x50

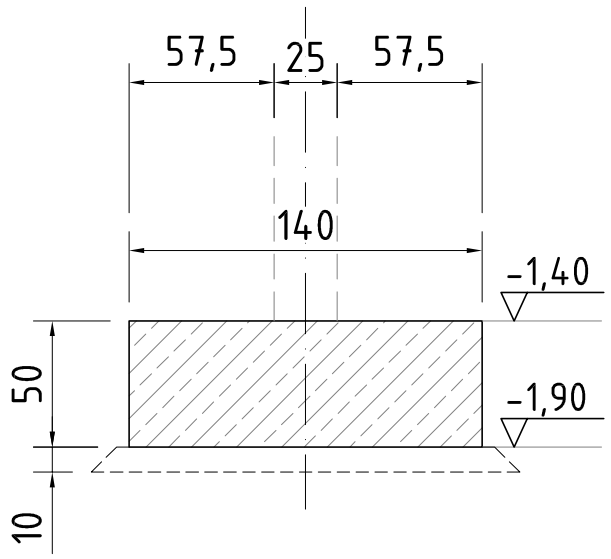

Wykonać 82,98 mb.

Zbrojenie

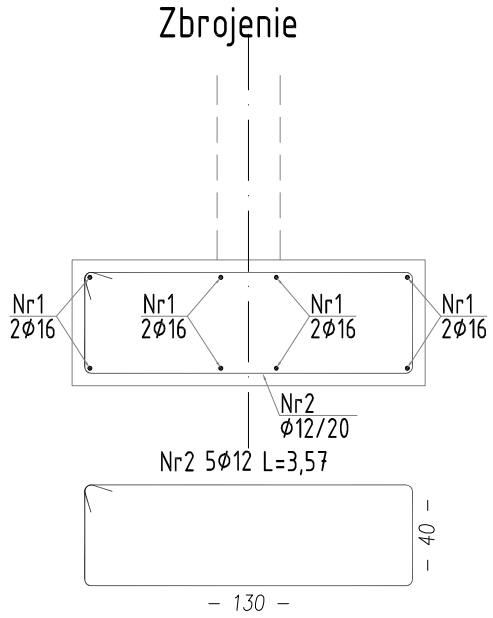

Fundament F7
Ława 120x50

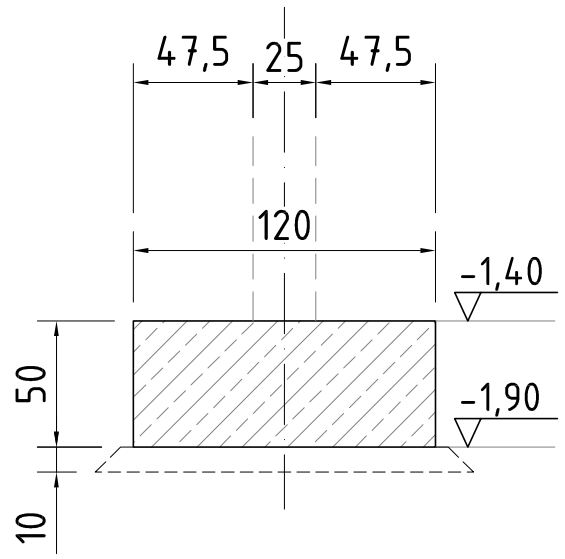

Wykonać 159,50 mb.

Zbrojenie

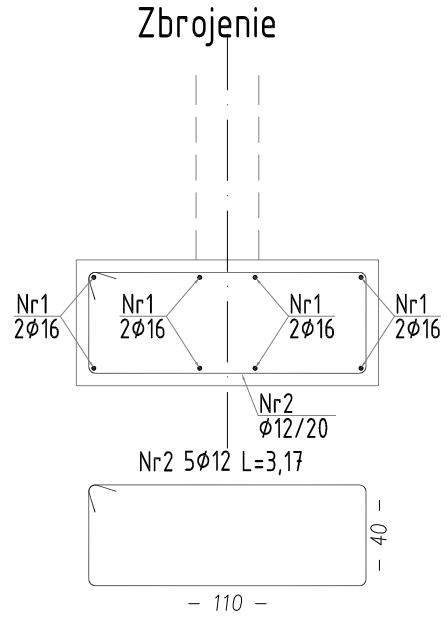

Fundament F8
Ława 20x100

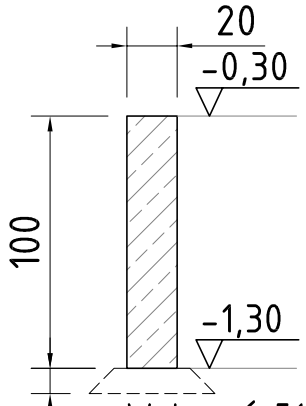

Wykonać 51,1 mb.

Zbrojenie

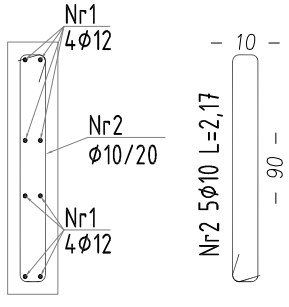

Zbrojenie podłuzne ław wpuscic na min 60cm w ławy poprzeczne

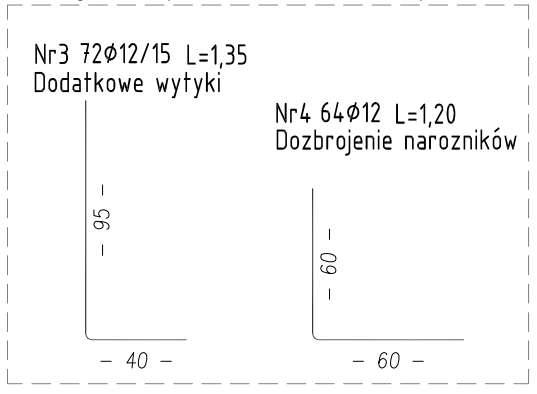

Beton C30/37
Otulina a=50mm
Stal AIIIN BST500 lub RB500
Zakłady min 40d (średnic)
Średnica gięcia min 4d (średnice)

BIURO PROJEKTÓW	A.P.A. ARCHES S.C. UL. SKARBKA 14/1, 60-348 POZNAŃ tel./fax 061 8345 621
Temat: BUDOWA HALI SPORTOWEJ PRZY SZKOLE PODSTAWOWEJ W BEZLEDACH, GM. BARTOSZYCE ŁAWY FUNDAMENTOWE GABARYTY I ZBROJENIA	Skala: 1:30
Projektant: mgr inż. Tomasz Nawrocki NR UPR. WKP / 0062/ POOK / 04	K-09 Nr rys.
	Projekt: PW 090/12
Sprawdzający: mgr inż. Marcin Silbernagel NR UPR. WKP / 0221/ POOK / 07	Data: Styczeń 2012
	Branża: Konstrukcja