Podciąg 4.1.3. 70x30cm

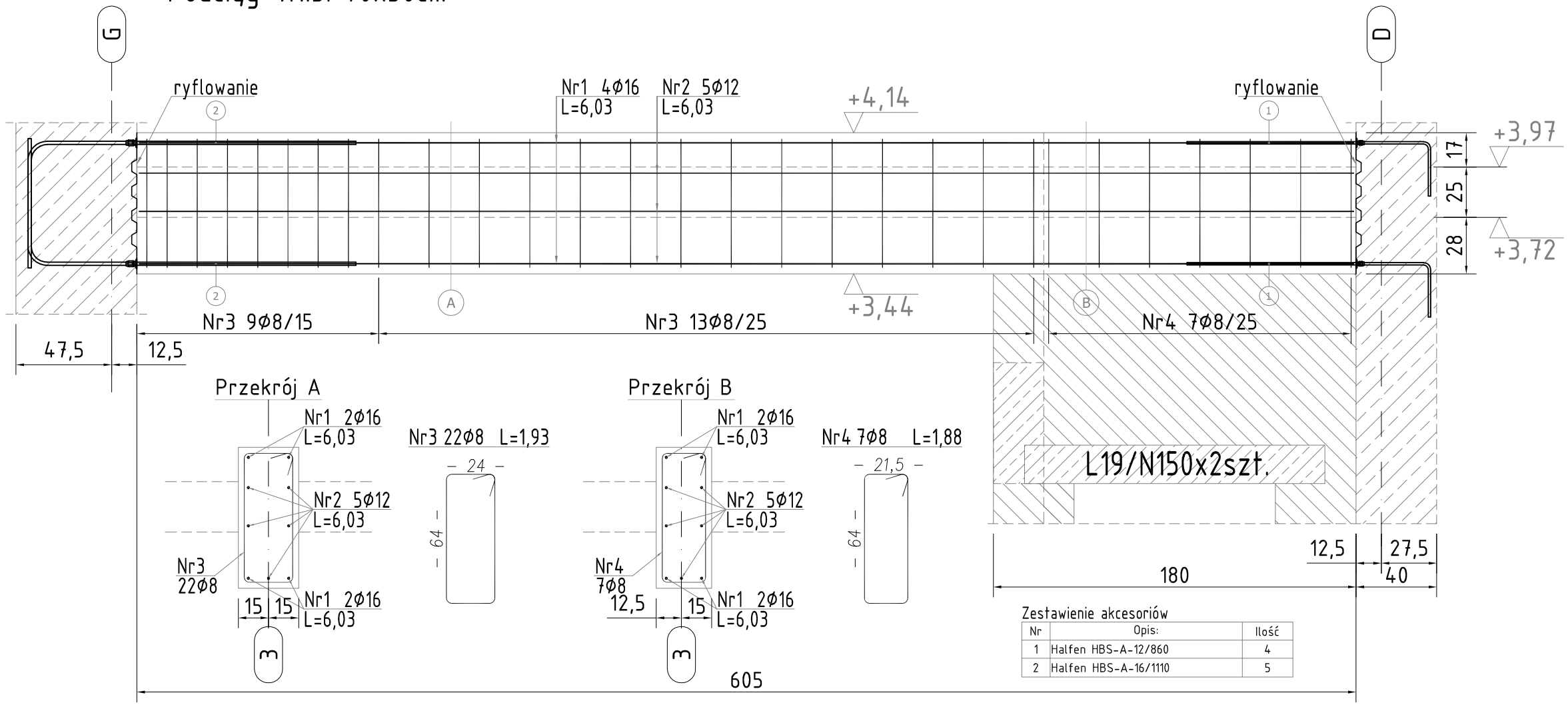

Zestawienie akcesoriów

Nr	Opis:	Ilość
1	Halfen HBS-A-12/860	4
2	Halfen HBS-A-16/1110	5

Podciąg 4.1.12. 60x25cm

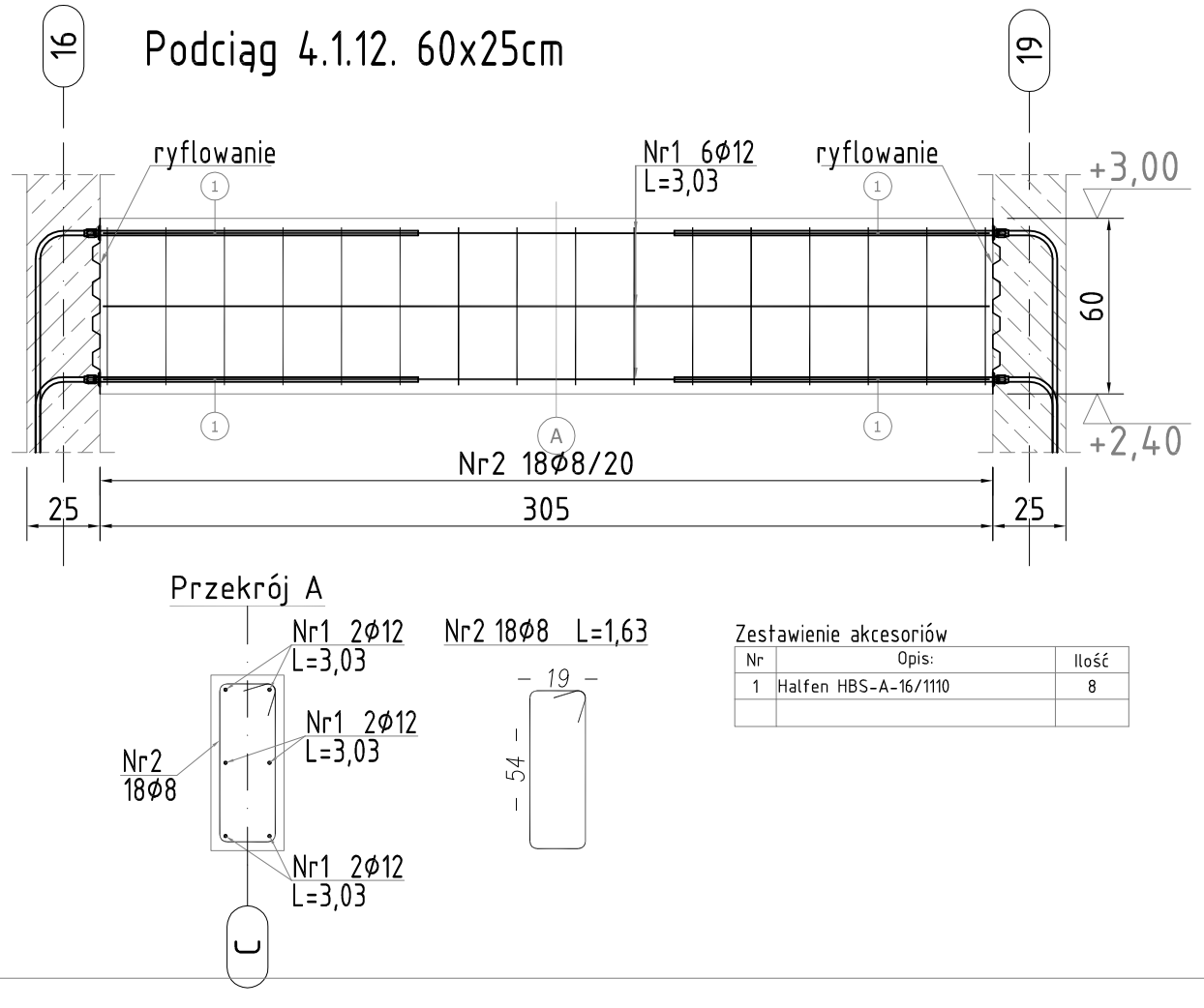

Zestawienie akcesoriów

Nr	Opis:	Ilość
1	Halfen HBS-A-16/1110	8

Beton C30/37
Otulina a=30mm
Stal AIIIN BST500 lub RB500
Zakłady min 40d (średnic)
Średnica gięcia min 4d (średnice)

BIURO PROJEKTÓW
A.P.A. ARCHES S.C.
UL. SKARBKA 14/1, 60-348 POZNAŃ tel./fax 061 8345 621

Temat:
BUDOWA HALI SPORTOWEJ PRZY SZKOLE PODSTAWOWEJ W BEZLEDACH, GM. BARTOSZYCE
PODCIĄGI 4.1.3 i 4.1.12

Skala: 1:25

Projektant:
mgr inż. Tomasz Nawrocki
NR UPR. WKP / 0062/ POOK / 04

Projekt: PW 090/12

K-17
Nr rys.

Sprawdzający:
mgr inż. Marcin Silbernagel
NR UPR. WKP / 0221/ POOK / 07

Data: Styczeń 2012

Branża: Konstrukcja