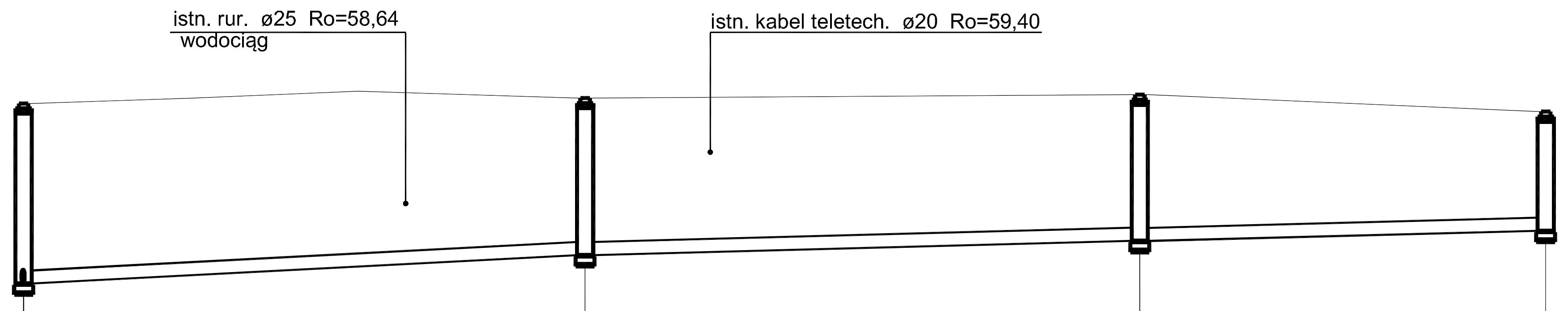

Poziom porównawczy 55,00 m n.p.m.

ODCINEK GRAWITACYJNY	S128		S129		S130		S131
Rzędna terenu projektowanego	60,12		60,20		60,25		60,00
Rzędna terenu istniejącego	60,12		60,20		60,25		60,00
Rzędna dna kanału	57,46		57,88		58,09		58,24
Zagłębienie dna kanału [m]	2,66		2,32		2,16		1,76
Odległości [m]		41,50		41,00		30,00	
Średnice, materiał / Spadek		PVC-U_SDR34_I 200×5,9 1,0 %		PVC-U_SDR41_I 200×4,9 0,5 %		PVC-U_SDR34_I 200×5,9 0,5 %	
Długość trasy [m]	0,00		41,50		82,50		112,50

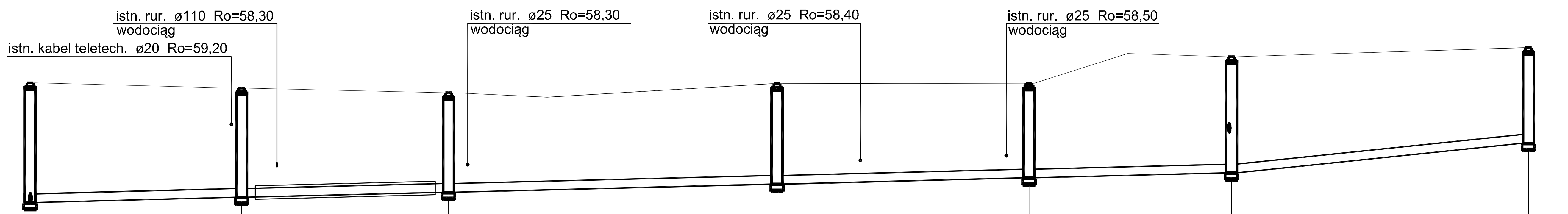

Poziom porównawczy 55,00 m n.p.m.

ODCINEK GRAWITACYJNY	S128		S132		S133		S134		S135		S136		S137
Rzędna terenu projektowanego	60,12		60,00		59,90		60,10		60,11		60,70		60,90
Rzędna terenu istniejącego	60,12		60,00		59,90		60,10		60,11		60,70		60,90
Rzędna dna kanału	57,46		57,58		57,69		57,87		58,01		58,12		58,78
Zagłębienie dna kanału [m]	2,66		2,42		2,21		2,23		2,10		2,58		2,12
Odległości [m]		23,50		23,00		36,50		28,00		22,50		33,00	
Średnice, materiał / Spadek		PVC-U_SDR34_I 200×5,9 0,5 %								PVC-U_SDR34_I 200×5,9 0,5 %		PVC-U_SDR41_I 200×4,9 2,0 %	
Długość trasy [m]	0,00		23,50		46,50		83,00		111,00		133,50		166,50

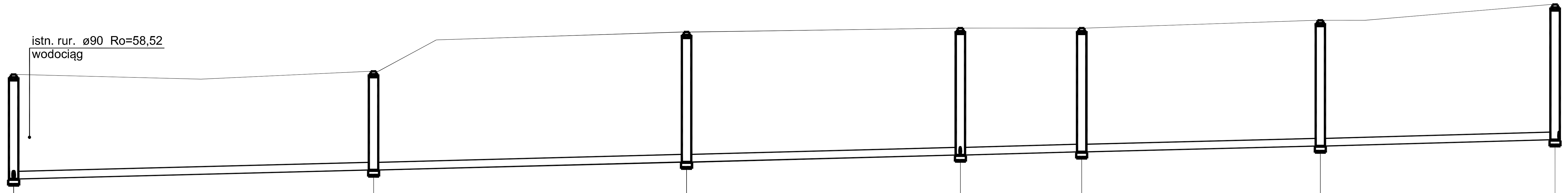

Poziom porównawczy 55,00 m n.p.m.

ODCINEK GRAWITACYJNY	S128		S141		S142		S143		S145		S146		S147
Rzędna terenu projektowanego	60,12		60,20		61,20		61,30		61,30		61,50		61,90
Rzędna terenu istniejącego	60,12		60,20		61,20		61,30		61,30		61,50		61,90
Rzędna dna kanału	57,46		57,69		57,89		58,07		58,15		58,30		58,46
Zagłębienie dna kanału [m]	2,66		2,51		3,31		3,23		3,15		3,20		3,44
Odległości [m]		46,00		40,00		35,00		15,50		30,50		30,00	
Średnice, materiał / Spadek		PVC-U_SDR41_I 200×4,9 0,5 %											
Długość trasy [m]	0,00		46,00		86,00		121,00		136,50		167,00		197,00

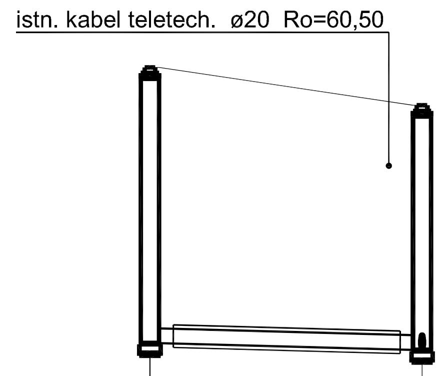

Poziom porównawczy 55,00 m n.p.m.

ODCINEK GRAWITACYJNY	S144		S143
Rzędna terenu projektowanego	61,80		61,30
Rzędna terenu istniejącego	61,80		61,30
Rzędna dna kanału	58,16		58,07
Zagłębienie dna kanału [m]	3,64		3,23
Odległości [m]		18,00	
Średnice, materiał / Spadek		200×5,9 PVC-U_SDR34_I 0,5 %	
Długość trasy [m]	0,00		18,00

PROFIL PODŁUŻNY KOMPATYBILNY Z RYS. NR 13

PRZEDSIĘBIORSTWO WIELOBRANŻOWE
"IZOTERMA"
10 -137 Olsztyn, ul.Błękitna 5, tel. 089 527-32-52 kom. 0502 323 969

Temat:	"Budowa sieci kanalizacji sanitarnej grawitacyjnej i tłocznej w msc. Dąbrowa gm. Bartoszyce"
Projektował:	tech. bud.Ryszard Tretau upr. Nr 97 / 80 /OL ; 93 / 94 / OL
Sprawdził:	mgr inż. Zbigniew Kononowicz upr. Nr 110 / 88 / Olupr. Nr 202 / 94 / OL upr. Nr 191 / 89 / OL

Skala:	**Data:**	**Nr rysunku :**
1:500:100	Kwiecień-2012r.	**36**